ВК 125 Б

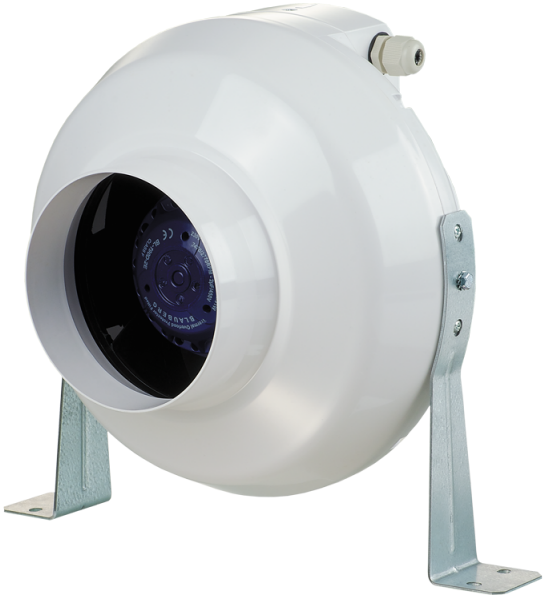

Канальні відцентрові вентилятори у пластмасовому корпусі

- Максимальна витрата повітря: 260
- Тип двигуна: AC
- Тип крильчатки: Відцентровий назад загнуті лопатки
- Матеріал корпусу: Пластик
- Встановлення в довільній позиції

	Одиниця виміру	ВК 125 Б
Розмір повітропроводу, який приєднується	мм	125
Швидкість	-	1
Мінімальна напруга живлення	В	220
Максимальна напруга живлення	В	240
Частота мережі живлення	Гц	50/60
Номінальна потужність	Вт	61
Максимальний струм	А	0.38
Максимальна витрата повітря	$м^3$/год	260
Вага	кг	2.2
Максимальна температура повітря що переміщується	°C	55
Мінімальна температура повітря що переміщується	°C	-25
Клас захисту	-	IPX4
Відповідність нормам ERP	-	2016, 2018
Питоме споживання енергії в холодному кліматі	кВт.год/($м^2$/рік)	52.6
Клас енергоспоживання в холодному кліматі	-	A+
Питоме споживання енергії в помірному кліматі	кВт.год/($м^2$/рік)	25.6
Клас енергоспоживання в помірному кліматі	-	C
Питоме споживання енергії в теплому кліматі	кВт.год/($м^2$/рік)	10.1
Клас енергоспоживання в теплому кліматі	-	E
Категорія установки	-	Вентиляційна установка для житлових приміщень
Тип установки	-	Unidirectional

Тип приводу	-	Змінна швидкість
Тип рекуператора	-	Немає
Максимальна витрата повітря	м^3/год	200
Максимальна потужність	Вт	61
Витрата повітря у вихідній точці	м^3/с	0.039
Статичний тиск у вихідній точці	Па	50
Питома споживана потужність у вихідній точці	Вт/(м^3/год)	0.207
Спосіб керування приводом	-	Локальне регулювання споживання
Максимальні зовнішні витоки	%	2.7
Річне споживання електрики в холодному кліматі	кВт.год/рік	110
Річне споживання електрики в помірному кліматі	кВт.год/рік	110
Річне споживання електрики в теплому кліматі	кВт.год/рік	110
Річне збереження тепла в холодному кліматі	кВт.год/рік	5536
Річне збереження тепла в помірному кліматі	кВт.год/рік	2830
Річне збереження тепла в теплому кліматі	кВт.год/рік	1280
Declared typology	-	RVU UVU
Sound power level	дБ(А)	56

Розміри
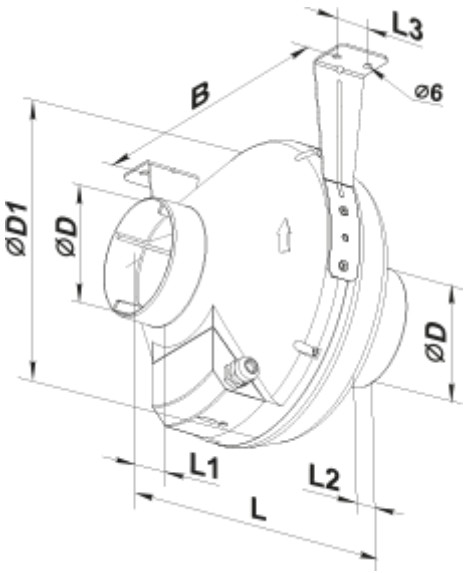
ØD	ØD1	B	L	L1	L2	L3
125	250	270	220	30	27	30