Серія

КЗВ-ВК

Клапан зворотний вогнестійкий 400/2



ЗАСТОСУВАННЯ

Зворотний клапан призначений для перекриття повітряного потоку в прямокутних повітропроводах та запобігання рухові повітря у зворотному напрямку при вимкненій системі вентиляції. Мінімальна швидкість повітряного потоку в перерізі зворотного клапану має становити не менше 4 м/с. Клапан розрахований на роботу при температурі 400 °С впродовж 2-х годин.

КОНСТРУКЦІЯ

Клапани виготовляються з оцинкованої сталі у канальному виконанні та мають два приєднувальних фланці. Гравітаційні лопатки закріплені на обертових осях. Передбачена можливість застосування клапана у горизонтальному положенні з лопатками направленими вгору.

УМОВНЕ ПОЗНАЧЕННЯ

КЗВ-ВК - Х

Серія
КЗВ-ВК: клапан зворотний вогнестійкий

Розміри перерізу клапана (АхВ)
500х300, 600х300, 600х350, 700х400, 700х500, 800х600, 900х700, 1000х800, 1200х900

ГАБАРИТНІ ТА ПРИЄДНУВАЛЬНІ РОЗМІРИ

Приєднувальні та габаритні розміри клапанів стандартного ряду наведені в таблиці нижче. На замовлення можуть бути виготовлені інші типорозміри клапанів.

Найменування	АхВ	СхК	ЕхF	Маса, кг	D, мм
КЗВ-ВК-500Х300	500х300	520х320	545х342	5	83
КЗВ-ВК-600Х300	600х300	620х320	645х342	5.7	
КЗВ-ВК-600Х350	600х350	620х370	645х392	5.8	
КЗВ-ВК-700Х400	700х400	720х420	745х442	7.7	
КЗВ-ВК-700Х500	700х500	720х520	745х542	9	
КЗВ-ВК-800Х600	800х600	820х620	845х642	12.6	
КЗВ-ВК-900Х700	900х700	920х720	945х742	15.3	
КЗВ-ВК-1000Х800	1000х800	1020х820	1045х842	18.4	
КЗВ-ВК-1200Х900	1200х900	1220х920	1245х942	23	

КЗВ-ВК 500Х300, 600Х300,600Х350,700Х400,700Х500

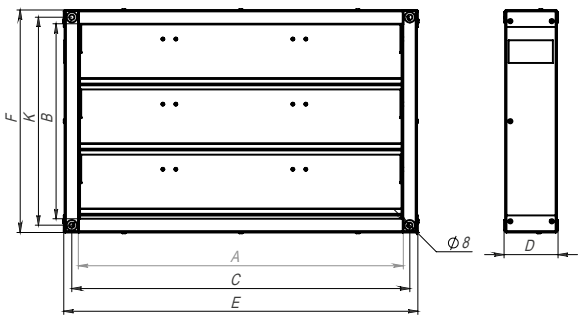

КЗВ-ВК 800Х600, 900Х700,1000Х800,1200Х900

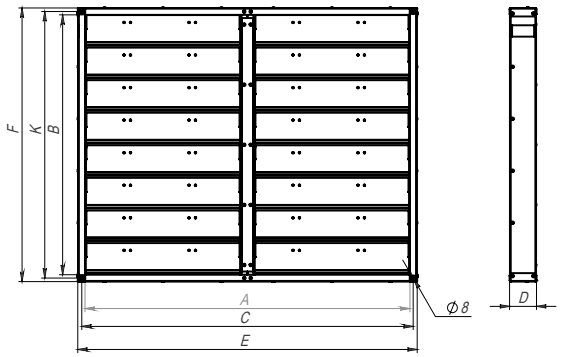

ДОВЖИНА ВИЛЬОТУ ЛОПАТОК

