ПОСІБНИК КОРИСТУВАЧА

КЗВ-ВК



Клапан зворотний вогнестійкий 400/2

ЗМІСТ

Вимоги безпеки 2
Призначення 3
Комплект постачання 3
Структура умовного позначення 3
Технічні характеристики 4
Будова та принцип роботи 5
Монтаж та підготовка до роботи 5
Технічне обслуговування 5
Правила зберігання та транспортування 5
Гарантії виробника 6
Свідоцтво про приймання 7
Інформація про продавця 7
Свідоцтво про монтаж 7
Гарантійний талон 7

Цей посібник користувача є основним експлуатаційним документом, призначеним для ознайомлення технічного, обслуговуючого та експлуатуючого персоналу.
Посібник користувача містить відомості про призначення, склад, принцип роботи, конструкцію та монтаж виробу (-ів) К3В-ВК, а також усіх його (їх) модифікацій.
Технічний і обслуговуючий персонал повинен мати теоретичну та практичну підготовку в галузі систем вентиляції та виконувати роботи згідно з правилами охорони праці й будівельними нормами та стандартами, що діють на території держави.

ВИМОГИ БЕЗПЕКИ

Монтаж, експлуатацію клапана виконувати згідно вимог ДСТУ Б А.3.2-12 та посібника користувача.
До монтажу та експлуатації клапана допускаються особи, які вивчили пристрій та пройшли інструктаж з дотримання правил техніки безпеки.

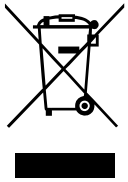

ПІСЛЯ ЗАКІНЧЕННЯ ЕКСПЛУАТАЦІЇ ВИРІБ ПІДЛЯГАЄ ОКРЕМІЙ УТИЛІЗАЦІЇ.

НЕ УТИЛІЗУЙТЕ ВИРІБ РАЗОМ ІЗ НЕВІДСОРТОВАНИМИ ПОБУТОВИМИ ВІДХОДАМИ

ПРИЗНАЧЕННЯ

Зворотний клапан призначений для перекриття повітряного потоку в прямокутних повітропроводах та запобігання рухові повітря у зворотному напрямку при вимкненій системі вентиляції.
Мінімальна швидкість повітряного потоку в перерізі зворотного клапану має становити не менше 4 м/с.
Клапан розрахований на роботу при температурі 400 °С впродовж 2-х годин.

КОМПЛЕКТ ПОСТАЧАННЯ

НАЙМЕНУВАННЯ	КІЛЬКІСТЬ
Клапан	1 шт.
Посібник користувача	1 шт.
Пакувальний ящик	1 шт.

СТРУКТУРА УМОВНОГО ПОЗНАЧЕННЯ

Приклад позначення: **КЗВ-ВК 700×400**

Серія
Клапан зворотний вогнестійкий 400/2

Ширина вентиляційного каналу, мм

Висота вентиляційного каналу, мм

ТЕХНІЧНІ ХАРАКТЕРИСТИКИ

Нижче надані габаритні та приєднувальні розміри серії клапанів КЗВ-ВК

КЗВ-ВК 500×300 / 600×300 / 600×350 / 700×400 / 700×500

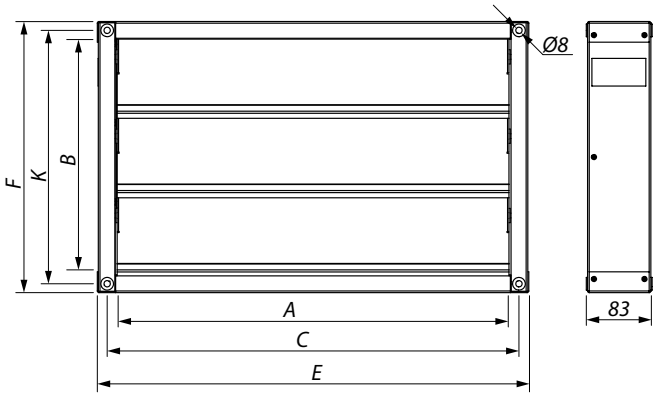

КЗВ-ВК 800×600 / 900×700 / 1000×800 / 1200×900

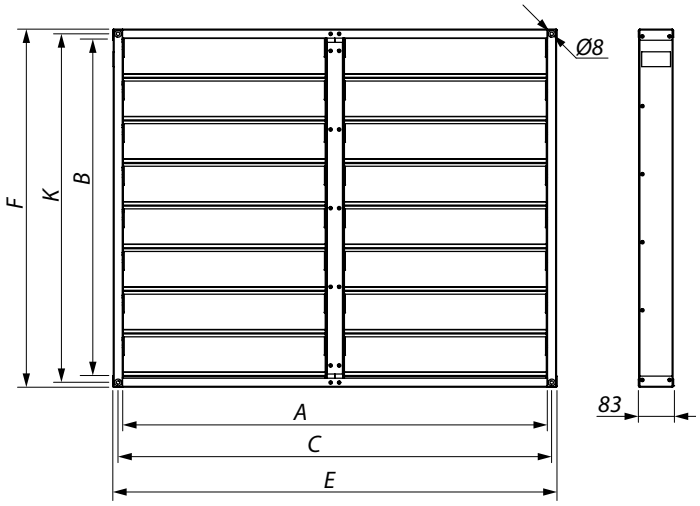

Найменування	*A×B*	*C×K*	*E×F*	*Маса, кг*
КЗВ-ВК 500×300	500×300	520×320	545×342	5
КЗВ-ВК 600×300	600×300	620×320	645×342	5,7
КЗВ-ВК 600×350	600×350	620×370	645×392	5,8
КЗВ-ВК 700×400	700×400	720×420	745×442	7,7
КЗВ-ВК 700×500	700×500	720×520	745×542	9
КЗВ-ВК 800×600	800×600	820×620	845×642	12,6
КЗВ-ВК 900×700	900×700	920×720	945×742	15,3
КЗВ-ВК 1000×800	1000×800	1020×820	1045×842	18,4
КЗВ-ВК 1200×900	1200×900	1220×920	1245×942	23

Клапани з розмірами, які не увійшли до таблиці, можуть бути виготовлені за окремим запитом.

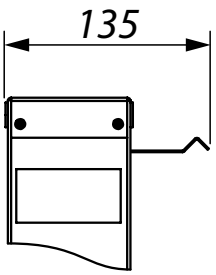

БУДОВА ТА ПРИНЦИП РОБОТИ

Клапани виготовляються з оцинкованої сталі у канальному виконанні та мають два приєднувальних фланці.
Конструкція клапанів складається з монтажного корпусу (1) прямокутної форми з оцинкованої сталі. Всередині корпусу встановлені декілька стулок (2) поворотного типу.
Гравітаційні стулки закріплені на обертових осях.
Застосування клапана передбачено тільки у горизонтальному положенні як показано на рисунку нижче.

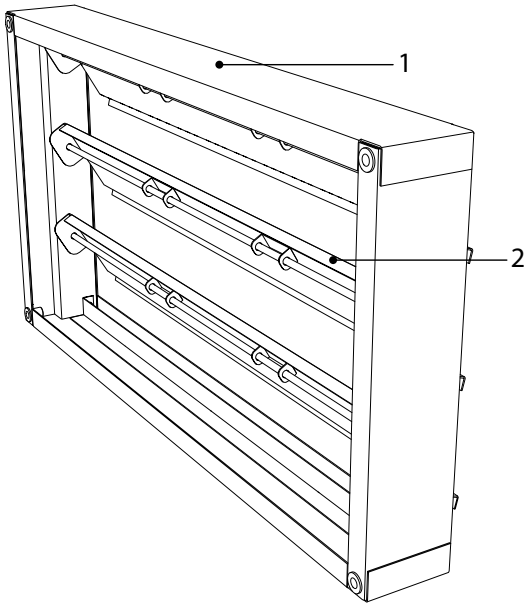

МОНТАЖ ТА ПІДГОТОВКА ДО РОБОТИ

Клапани КЗВ-ВК є аксесуарами для вентиляторів ВКПД.
Клапани монтуються у вентиляційних каналах які виходять назовні після вентилятора за напрямком повітряного потоку.
Монтаж клапану треба проводити згідно вимогам ДСТУ EN 12101-6 п.5.4
Клапан завжди повинен бути встановлений так що вісі обертання лопаток були горизонтальні при горизонтальному напрямку потоку повітря.
Перед монтажем клапана необхідно зробити його зовнішній огляд.
Помічені пошкодження, вм'ятини, отримані внаслідок неправильного транспортування чи зберігання, усунути.

ТЕХНІЧНЕ ОБСЛУГОВУВАННЯ

Технічне обслуговування клапана передбачає контроль його працездатності: вільне (без заїдань) обертання стулок; надійність кріплень. Періодичність технічного обслуговування клапана повинна відповідати встановленим термінам технічного обслуговування комплексу обладнання протипожежного захисту об'єкта, який експлуатується.

ПРАВИЛА ЗБЕРІГАННЯ ТА ТРАНСПОРТУВАННЯ

- Для вантажно-розвантажувальних робіт використовуйте відповідну підйомну техніку для запобігання можливим пошкодженням виробу.
- Під час вантажно-розвантажувальних робіт виконуйте вимоги переміщень для цього типу вантажів.
- Транспортувати виріб дозволяється будь-яким видом транспорту за умови захисту виробу від атмосферних опадів та механічних пошкоджень. Завантаження та розвантаження проводити без різких поштовхів та ударів.

ГАРАНТІЇ ВИРОБНИКА

Виробник встановлює гарантійний строк виробу тривалістю 24 місяці з дати продажу виробу через роздрібну торговельну мережу за умови виконання користувачем правил транспортування, зберігання, монтажу та експлуатації виробу.
У разі появи порушень у роботі виробу з вини виробника впродовж гарантійного строку користувач має право на безкоштовне усунення недоліків виробу шляхом проведення виробником гарантійного ремонту.
Гарантійний ремонт полягає у виконанні робіт, пов'язаних із усуненням недоліків виробу, для забезпечення можливості використання такого виробу за призначенням впродовж гарантійного строку. Усунення недоліків здійснюється шляхом заміни або ремонту комплектувальних або окремої комплектувальної виробу.

Гарантійний ремонт не включає в себе:
- періодичне технічне обслуговування;
- монтаж/демонтаж виробу;
- налаштування виробу.

Для проведення гарантійного ремонту користувач повинен надати виріб, посібник користувача з позначкою про дату продажу та розрахунковий документ, який підтверджує факт купівлі.
Модель виробу має відповідати моделі, вказаній у посібнику користувача.
З питань гарантійного обслуговування на території України звертатися до Виробника:
ТОВ «Вентиляційні системи», Україна, 01054, м. Київ, вул. М. Коцюбинського, 1. Тел.: +380 44 401 62 90, e-mail: service@vents.com.ua.
Ознайомитись з Правилами пересилання обладнання по Україні для гарантійного ремонту можна за посиланням https://vents.ua/service-support/ .

Гарантія виробника не поширюється на нижченаведені випадки:
- ненадання користувачем виробу в комплектності, зазначеній у посібнику користувача, в тому числі демонтаж користувачем складників виробу;
- невідповідність моделі, марки виробу даним, вказаним на упаковці виробу та в посібнику користувача;
- несвоєчасне технічне обслуговування виробу;
- наявність пошкоджень корпусу та внутрішніх вузлів виробу;
- внесення до конструкції виробу змін або доопрацювання виробу;
- заміна або використання вузлів, деталей та складників виробу, не передбачених виробником;
- використання виробу не за призначенням;
- порушення користувачем правил монтажу виробу;
- порушення користувачем правил керування виробом;
- підключення виробу до електричної мережі з напругою, відмінною від вказаної в посібнику користувача;
- вихід виробу з ладу внаслідок стрибків напруги в електричній мережі;
- проведення користувачем самостійного ремонту виробу;
- проведення ремонту виробу особами, не уповноваженими на це виробником;
- спливання гарантійного строку виробу;
- порушення користувачем встановлених правил перевезення виробу;
- порушення користувачем правил зберігання виробу;
- вчинення третіми особами протиправних дій щодо виробу;
- вихід виробу з ладу внаслідок виникнення обставин непереборної сили (пожежа, паводок, землетрус, війна, військові дії будь-якого характеру, блокада);
- відсутність пломб, якщо наявність таких передбачена посібником користувача;
- ненадання посібника користувача з позначкою про дату продажу виробу;
- відсутність розрахункового документа, який підтверджує факт купівлі виробу.

ДОТРИМУЙТЕСЯ ВИМОГ ЦЬОГО ПОСІБНИКА КОРИСТУВАЧА ДЛЯ ЗАБЕЗПЕЧЕННЯ ТРИВАЛОЇ БЕЗПЕРЕБІЙНОЇ РОБОТИ ВИРОБУ

ГАРАНТІЙНІ ВИМОГИ КОРИСТУВАЧА РОЗГЛЯДАЮТЬСЯ ПІСЛЯ НАДАННЯ НИМ ВИРОБУ, ГАРАНТІЙНОГО ТАЛОНУ, РОЗРАХУНКОВОГО ДОКУМЕНТА Й ПОСІБНИКА КОРИСТУВАЧА З ПОЗНАЧКОЮ ПРО ДАТУ ПРОДАЖУ

СВІДОЦТВО ПРО ПРИЙМАННЯ

Тип виробу	Клапан зворотний вогнестійкий 400/2
Модель	
Серійний номер	
Дата випуску	
Клеймо приймальника	

ІНФОРМАЦІЯ ПРО ПРОДАВЦЯ

Назва магазину	
Адреса	
Телефон	
E-mail	
Дата покупки	
Виріб у повній комплектації з посібником користувача отримав, з умовами гарантії ознайомлений і погоджуюся.	
Підпис покупця	

Місце для печатки продавця

СВІДОЦТВО ПРО МОНТАЖ

Виріб _____ встановлений та підключений до електричної мережі згідно з вимогами цього посібника користувача.		
Назва фірми		
Адреса		
Телефон		
ПІБ установника		
Дата монтажу:	**Підпис:**	
Роботи з монтажу виробу відповідають вимогам усіх застосовних місцевих і національних будівельних, електричних та технічних норм і стандартів. Зауважень до роботи виробу не маю.		
Підпис:		

Місце для печатки установника

ГАРАНТІЙНИЙ ТАЛОН

Тип виробу	Клапан зворотний вогнестійкий 400/2
Модель	
Серійний номер	
Дата випуску	
Дата купівлі	
Гарантійний термін	
Продавець	

Місце для печатки продавця



Виробник: ТОВ «Вентиляційні системи»,
Україна, м. Київ, вул. М. Коцюбинського, 1
Адреса виробничих потужностей:
Україна, Київська область, Фастівський район, м. Боярка, вул. Соборності, 36

V319UA-01