Серія

РМ-ВКПД

Рама монтажна для вентилятора ВКПД

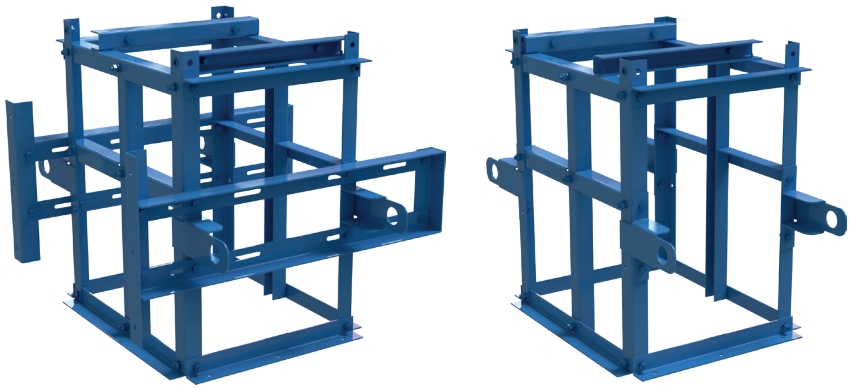

ЗАСТОСУВАННЯ

РМ-ВКПД призначена для вертикального або горизонтального монтажу канальних вентиляторів серії ВКПД. Залежно від типорозміру вентилятора передбачені різні варіанти монтажу: для моделей до 500 типорозміру включно допускається як горизонтальний монтаж (до підлоги), так і вертикальний монтаж (до стіни); для типорозмірів від 500 — лише горизонтальний монтаж.

КОНСТРУКЦІЯ

Монтажна рама виконує функцію перехідного елементу, що забезпечує надійне кріплення вентилятора ВКПД до опорної поверхні (стіни або підлоги). Виготовляється з вуглецевої сталі, що забезпечує міцність та стабільність конструкції.

УМОВНЕ ПОЗНАЧЕННЯ

РМ-ВКПД -280- Г

Серія
РМ-ВКПД: рама монтажна для вентилятора ВКПД

Типорозмір вентилятора
250, 280, 315, 355, 400, 450, 500, 560, 630, 710

Монтаж
В: вертикальний (до стіни)
Г: горизонтальний (до підлоги)

ПРИКЛАД МОНТАЖУ

ВЕРТИКАЛЬНИЙ

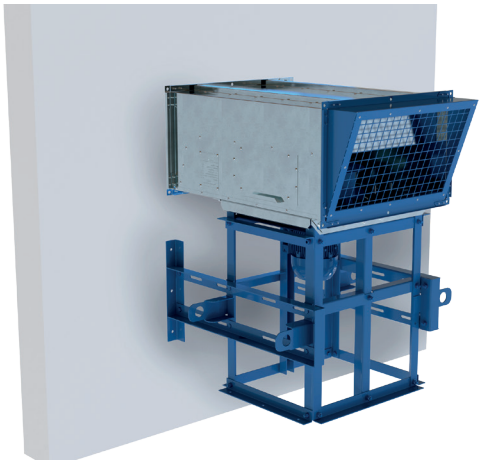

ГОРИЗОНТАЛЬНИЙ

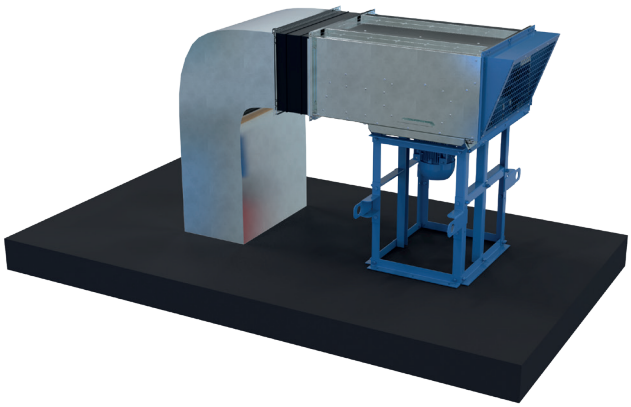

ГАБАРИТНІ РОЗМІРИ

Модель	Розміри, мм														Маса, кг
	A	B	C	S	F	K	N	R	P	Q	T	E	d	D	
РМ-ВКПД-250-В	745	665	583	495	420	434	494	300	150	269	134,5	671	8,5	33	23
РМ-ВКПД-280-В	829	749	605	579	500	437	578	300	150	269	134,5	672	8,5	33	24
РМ-ВКПД-315-В	829	749	605	579	500	437	578	300	150	269	134,5	672	8,5	33	24
РМ-ВКПД-355-В	905	825	605	655	580	502	654	300	150	269	134,5	671	8,5	33	25,4
РМ-ВКПД-400-В	905	825	605	655	580	519	654	300	150	269	134,5	671	8,5	33	25,2
РМ-ВКПД-450-В	905	825	657	655	580	588	654	500	250	270	135	841	8,5	33	29,3
РМ-ВКПД-500-В	905	825	657	655	580	640	654	500	250	270	135	841	8,5	33	30

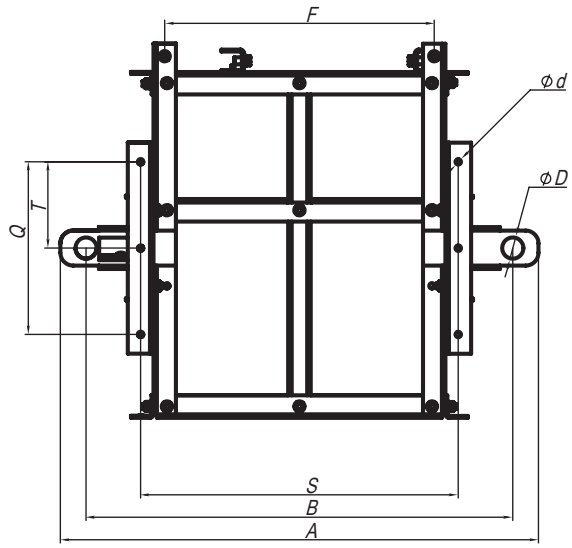

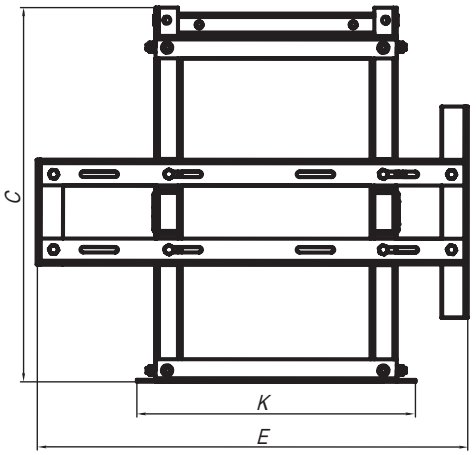

Модель	Розміри, мм										Маса, кг
	A	B	C	F	K	N	R	P	d	D	
РМ-ВКПД-250-Г	745	665	583	420	434	494	300	150	8,5	33	16
РМ-ВКПД-280-Г	829	749	605	500	437	578	300	150	8,5	33	17
РМ-ВКПД-315-Г	829	749	605	500	437	578	300	150	8,5	33	17
РМ-ВКПД-355-Г	905	825	605	580	502	654	300	150	8,5	33	19
РМ-ВКПД-400-Г	905	825	605	580	519	654	300	150	8,5	33	18,7
РМ-ВКПД-450-Г	905	825	657	580	588	654	500	250	8,5	33	22
РМ-ВКПД-500-Г	905	825	657	580	640	654	500	250	8,5	33	22,5

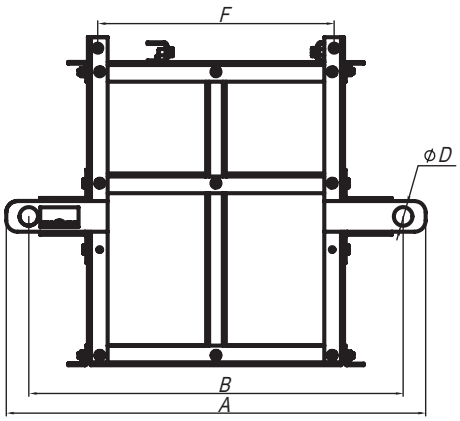

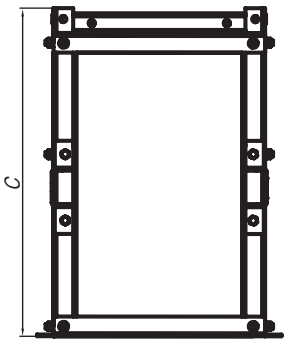

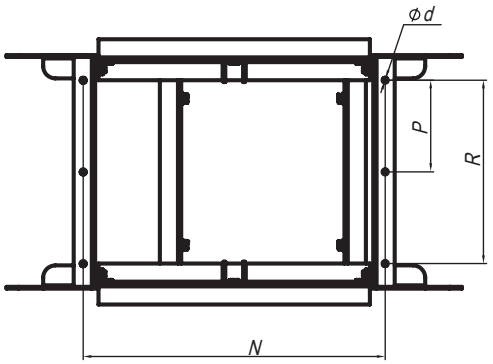

Модель	Розміри, мм												Маса, кг
	A	B	C	F	K	N	R	P	X	M	d	D	
РМ-ВКПД-560-Г	1065	985	685	740	705	814	450	125	200	-	8,5	33	27
РМ-ВКПД-630-Г	1141	1061	675	816	780	890	600	150	300	118	8,5	33	33,8
РМ-ВКПД-710-Г	1377	1297	772	1052	863	1126	600	100	200	236	8,5	33	39

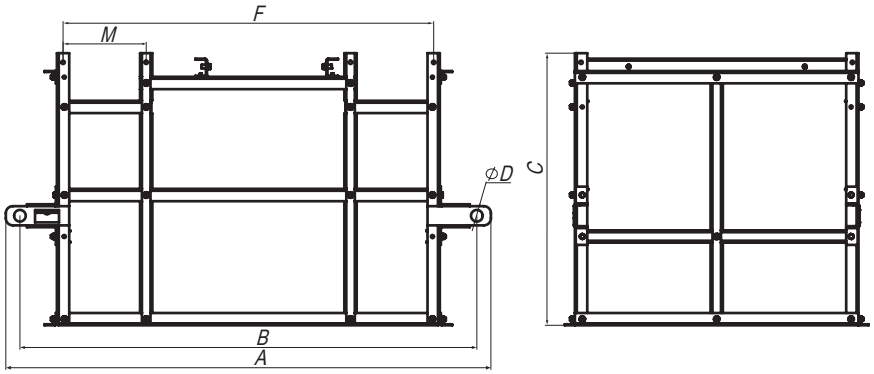

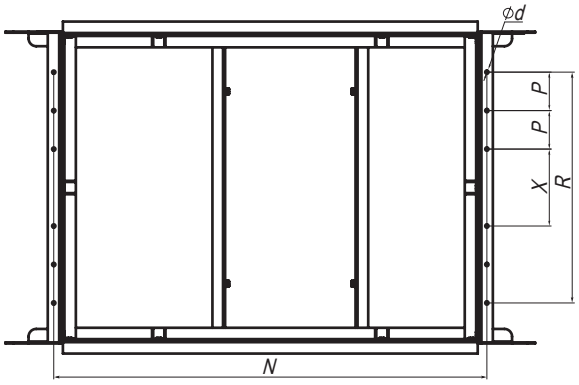

Модель	Висота L РМ-ВКПД+ВКПД, мм	Маса РМ-ВКПД+ВКПД, кг
РМ-ВКПД-250-В	907,4	62
РМ-ВКПД-250-Г	907,4	54
РМ-ВКПД-280-В	931,4	63
РМ-ВКПД-280-Г	931,4	55
РМ-ВКПД-315-В	982,4	72
РМ-ВКПД-315-Г	982,4	65
РМ-ВКПД-355-В	1301	73
РМ-ВКПД-355-Г	1301	67
РМ-ВКПД-400-В	1131	112
РМ-ВКПД-400-Г	1131	105
РМ-ВКПД-450-В	1281	115
РМ-ВКПД-450-Г	1281	108
РМ-ВКПД-500-В	1281	126
РМ-ВКПД-500-Г	1281	118
РМ-ВКПД-560-Г	1409	130
РМ-ВКПД-630-Г	1500	163
РМ-ВКПД-710-Г	1702	228

