АКСЕСУАРИ ДЛЯ ВПВО ТА ВДО

Таблиця підбору аксесуарів для ВПВО та ВДО

Вентилятор		Ø 400	Ø 450	Ø 500	Ø 560	Ø 630
Опора		О-ВО-400	О-ВО-450	О-ВО-500	О-ВО-560	О-ВО-630
Фланець		Ф-ВО-400	Ф-ВО-450	Ф-ВО-500	Ф-ВО-560	Ф-ВО-630
Гнучка вставка		ВВГФ-ВО-400	ВВГФ-ВО-450	ВВГФ-ВО-500	ВВГФ-ВО-560	ВВГФ-ВО-630
Гнучка вставка до 400 °С		ВВГФ-ВО-400 - 400/2	ВВГФ-ВО-450 - 400/2	ВВГФ-ВО-500 - 400/2	ВВГФ-ВО-560 - 400/2	ВВГФ-ВО-630 - 400/2
Зонт	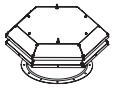	З-ВО-400	З-ВО-450	З-ВО-500	З-ВО-560	З-ВО-630
Перехідник даховий	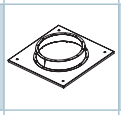	ПК-ВО-400	ПК-ВО-450	ПК-ВО-500	ПК-ВО-560	ПК-ВО-630
Монтажний короб	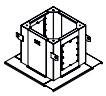	СМ-ВО-400-450		СМ-ВО-500	СМ-ВО-560-630	
Вхідний конус		ВК-ВО-400	ВК-ВО-450	ВК-ВО-500	ВК-ВО-560	ВК-ВО-630
Зворотний клапан		КОМ-ВО-400 КОМ-ВО-400-400/2	КОМ-ВО-450 КОМ-ВО-450-400/2	КОМ-ВО-500 КОМ-ВО-500-400/2	КОМ-ВО-560 КОМ-ВО-560-400/2	КОМ-ВО-630 КОМ-ВО-630-400/2
Зворотний клапан		КОМ1-ВО-400	КОМ1-ВО-450	КОМ1-ВО-500	КОМ1-ВО-560	КОМ1-ВО-630
Шумоглушник СР		СР-400-1Д	СР-450-1Д	СР-500-1Д	СР-560-1Д	СР-630-1Д
		СР-400-1,5Д	СР-450-1,5Д	СР-500-1,5Д	СР-560-1,5Д	СР-630-1,5Д
		СР-400-2Д	СР-450-2Д	СР-500-2Д	СР-560-2Д	СР-630-2Д
Шумоглушник СРВ		СРВ-400-1Д	СРВ-450-1Д	СРВ-500-1Д	СРВ-560-1Д	СРВ-630-1Д
		СРВ-400-1,5Д	СРВ-450-1,5Д	СРВ-500-1,5Д	СРВ-560-1,5Д	СРВ-630-1,5Д
		СРВ-400-2Д	СРВ-450-2Д	СРВ-500-2Д	СРВ-560-2Д	СРВ-630-2Д
Сітка захисна		С3-ВО-400	С3-ВО-450	С3-ВО-500	С3-ВО-560	С3-ВО-630
Віброізоляційна опора		ВВЦп*	ВВЦп*	ВВЦп*	ВВЦп*	ВВЦп*
Віброізоляційна опора		ВВЦр*	ВВЦр*	ВВЦр*	ВВЦр*	ВВЦр*

*Підбір залежно від маси вентилятора.

Ø 710	Ø 800	Ø 900	Ø 1000	Ø 1120	Ø 1250		Вентилятор
О-ВО-710	О-ВО-800	О-ВО-900	О-ВО-1000	О-ВО-1120	О-ВО-1250		Опора
Ф-ВО-710	Ф-ВО-800	Ф-ВО-900	Ф-ВО-1000	Ф-ВО-1120	Ф-ВО-1250		Фланець
ВВГФ-ВО-710	ВВГФ-ВО-800	ВВГФ-ВО-900	ВВГФ-ВО-1000	ВВГФ-ВО-1120	ВВГФ-ВО-1250		Гнучка вставка
ВВГФ-ВО-710 - 400/2	ВВГФ-ВО-800 - 400/2	ВВГФ-ВО-900 -400/2	ВВГФ-ВО-1000 - 400/2	ВВГФ-ВО-1120 - 400/2	ВВГФ-ВО-1250 - 400/2		Гнучка вставка до 400 °С
З-ВО-710	З-ВО-800	З-ВО-900	З-ВО-1000	З-ВО-1120	З-ВО-1250	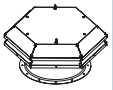	Зонт
ПК-ВО-710	ПК-ВО-800	ПК-ВО-900	ПК-ВО-1000	ПК-ВО-1120	ПК-ВО-1250	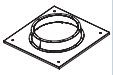	Перехідник даховий
СМ-ВО-710-800		СМ-ВО-900	СМ-ВО-1000-1120		СМ-ВО-1250	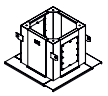	Монтажний короб
ВК-ВО-710	ВК-ВО-800	ВК-ВО-900	ВК-ВО-1000	ВК-ВО-1120	ВК-ВО-1250		Вхідний конус
КОМ-ВО-710 КОМ-ВО-710-400/2	КОМ-ВО-800 КОМ-ВО-800-400/2	КОМ-ВО-900 КОМ-ВО-900-400/2	КОМ-ВО-1000 КОМ-ВО-1000-400/2	КОМ-ВО-1120 КОМ-ВО-1120-400/2	КОМ-ВО-1250 КОМ-ВО-1250-400/2		Зворотний клапан
КОМ1-ВО-710	КОМ1-ВО-800	КОМ1-ВО-900	КОМ1-ВО-1000	КОМ1-ВО-1120	КОМ1-ВО-1250		Зворотний клапан
СР-710-1Д	СР-800-1Д	СР-900-1Д	СР-1000-1Д	СР-1120-1Д	СР-1250-1Д		Шумоглушник СР
СР-710-1,5Д	СР-800-1,5Д	СР-900-1,5Д	СР-1000-1,5Д	СР-1120-1,5Д	СР-1250-1,5Д		
СР-710-2Д	СР-800-2Д	СР-900-2Д	СР-1000-2Д	СР-1120-2Д	СР-1120-2Д		
СРВ-710-1Д	СРВ-800-1Д	СРВ-900-1Д	СРВ-1000-1Д	СРВ-1120-1Д	СРВ-1250-1Д		Шумоглушник СРВ
СРВ-710-1,5Д	СРВ-800-1,5Д	СРВ-900-1,5Д	СРВ-1000-1,5Д	СРВ-1120-1,5Д	СРВ-1250-1,5Д		
СРВ-710-2Д	СРВ-800-2Д	СРВ-900-2Д	СРВ-1000-2Д	СРВ-1120-2Д	СРВ-1120-2Д		
С3-ВО-710	С3-ВО-800	С3-ВО-900	С3-ВО-1000	С3-ВО-1120	С3-ВО-1250		Сітка захисна
ВВЦп*	ВВЦп*	ВВЦп*	ВВЦп*	ВВЦп*	ВВЦп*		Віброізоляційна опора
ВВЦр*	ВВЦр*	ВВЦр*	ВВЦр*	ВВЦр*	ВВЦр*		Віброізоляційна опора

*Підбір залежно від маси вентилятора.

О-ВО
Опора

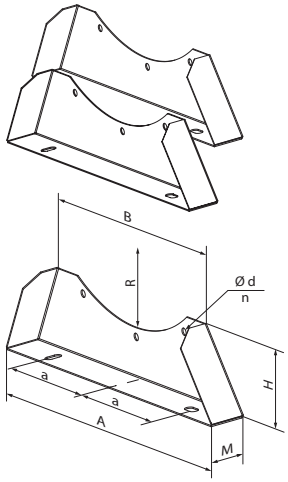

Застосування
Для підлогового, настінного або стельового монтажу вентилятора.

Конструкція
Опора складається з двох кронштейнів. Виготовлена зі сталі з полімерним покриттям.

Габаритні розміри

Модель	Розміри, мм								Маса, кг
	A	B	H	M	a	R	Ød	n	
О-ВО-400	510	395	115	45	160	225	8	4	1,15
О-ВО-450	560	435	125	45	180	250	8	4	1,3
О-ВО-500	610	480	130	45	200	280	12	4	1,4
О-ВО-560	670	525	140	45	230	310	12	4	1,6
О-ВО-630	740	575	150	45	255	345	12	4	1,8
О-ВО-710	820	630	160	45	280	385	12	5	2,0
О-ВО-800	910	705	180	45	315	430	12	5	2,35
О-ВО-900	1020	795	215	52	360	485	15	5	6,3
О-ВО-1000	1120	875	235	52	400	535	15	5	7,2
О-ВО-1120	1240	1002	270	52	460	595	15	6	9,1
О-ВО-1250	1370	1087	285	52	510	660	15	6	10,25

Ф-ВО
Фланец

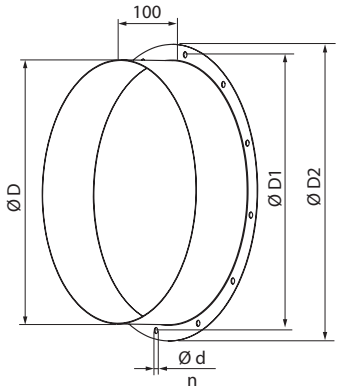

Застосування
Для приєднання до вентилятора круглих повітропроводів відповідного діаметра.

Конструкція
Виготовлений зі сталі з полімерним покриттям.

Габаритні розміри

Модель	Розміри, мм					Маса, кг
	ØD	ØD1	ØD2	Ød	n	
Ф-ВО-400	400	450	490	8	12	2,26
Ф-ВО-450	450	500	540	8	12	2,53
Ф-ВО-500	500	560	600	12	12	2,9
Ф-ВО-560	560	620	660	12	12	3,24
Ф-ВО-630	630	690	730	12	12	3,63
Ф-ВО-710	710	770	810	12	16	4,08
Ф-ВО-800	800	860	900	12	16	4,58
Ф-ВО-900	900	970	1015	15	16	5,41
Ф-ВО-1000	1000	1070	1115	15	16	6,0
Ф-ВО-1120	1120	1190	1270	15	20	7,51
Ф-ВО-1250	1250	1320	1400	15	20	8,36

ВВГФ-ВО
ВВГФ-ВО...400/2
Гнучка вставка

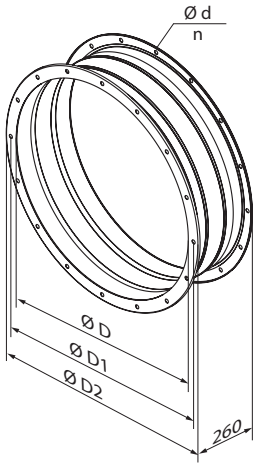

Застосування
Для запобігання передаванню вібрації від вентиляторів або вентиляційних установок до повітропроводу, а також для часткової компенсації температурної деформації у трасі повітропроводу.

Конструкція
Складається з двох фланців, з'єднаних між собою віброізоляційним матеріалом. Виконана зі сталі з полімерним покриттям та поліетиленової стрічки, зміцненої поліамідною текстильною тканиною. Вставка не призначена для механічного навантаження, забороняється її використання у якості опорної конструкції.
Вставки ВВГФ-ВО...400/2 розраховані для роботи за температури 400 °С впродовж 2-х годин.

Габаритні розміри

Модель		Розміри, мм					Маса, кг
		ØD	ØD1	ØD2	Ød	n	
ВВГФ-ВО-400	**ВВГФ-ВО-400-400/2**	400	450	490	8	12	4,76
ВВГФ-ВО-450	**ВВГФ-ВО-450-400/2**	450	500	540	8	12	5,34
ВВГФ-ВО-500	**ВВГФ-ВО-500-400/2**	500	560	600	12	12	6,12
ВВГФ-ВО-560	**ВВГФ-ВО-560-400/2**	560	620	660	12	12	6,83
ВВГФ-ВО-630	**ВВГФ-ВО-630-400/2**	630	690	730	12	12	7,66
ВВГФ-ВО-710	**ВВГФ-ВО-710-400/2**	710	770	810	12	16	8,6
ВВГФ-ВО-800	**ВВГФ-ВО-800-400/2**	800	860	900	12	16	9,67
ВВГФ-ВО-900	**ВВГФ-ВО-900-400/2**	900	970	1015	15	16	11,4
ВВГФ-ВО-1000	**ВВГФ-ВО-1000-400/2**	1000	1070	1115	15	16	12,64
ВВГФ-ВО-1120	**ВВГФ-ВО-1120-400/2**	1120	1190	1270	15	20	15,73
ВВГФ-ВО-1250	**ВВГФ-ВО-1250-400/2**	1250	1320	1400	15	20	17,52

З-ВО
Зонт

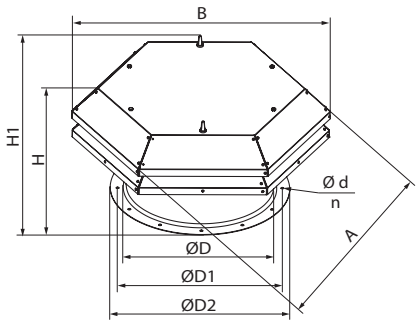

Застосування
Для захисту від атмосферних опадів під час експлуатації вентиляторів на даху будівель.

Конструкція
Виготовлений зі сталі з полімерним покриттям.

Габаритні розміри

Модель	Розміри, мм									Маса, кг
	H	H1	A	B	ØD	ØD1	ØD2	Ød	n	
З-ВО-400	319	350	612	705	400	450	490	8	12	10
З-ВО-450	319	350	672	774	450	500	540			11
З-ВО-500	350	395	742	854	500	560	600	12	12	14
З-ВО-560	350	380	790	910	560	620	660			16
З-ВО-630	359	404	860	991	630	690	730			20
З-ВО-710	420	456	988	1139	710	770	810	12	16	31
З-ВО-800	475	511	1072	1236	800	860	900			42
З-ВО-900	527	572	1189	1370	900	970	1015	15	16	57
З-ВО-1000	640	685	1404	1618	1000	1070	1115			83
З-ВО-1120	655	700	1552	1789	1120	1190	1270	15	20	99
З-ВО-1250	685	730	1707	1968	1250	1320	1400			115

ПК-ВО

Даховий перехідник

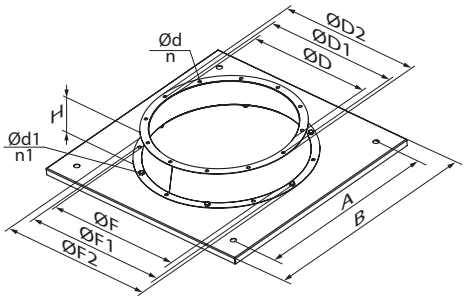

Застосування

Для встановлення вентиляторів на даху будівель.

Конструкція

Виготовлений зі сталі з полімерним покриттям.

Габаритні розміри

Модель	Розміри, мм												Маса, кг
	ØD	ØD1	ØD2	Ød	n	ØF	ØF1	ØF2	Ød1	n1	A	B	H	
ПК-ВО-400	400	450	490	8	12	450	500	540	8	12	580	701	115	7,2
ПК-ВО-450	450	500	540	8	12	500	560	600	12	12	580	701	130	7,5
ПК-ВО-500	500	560	600	12	12	560	620	660	12	12	640	770	140	10,3
ПК-ВО-560	560	620	660	12	12	630	690	730	12	12	750	920	155	14,2
ПК-ВО-630	630	690	730	12	12	710	770	810	12	16	750	920	170	15,1
ПК-ВО-710	710	770	810	12	16	800	860	900	12	16	980	1150	210	27,7
ПК-ВО-800	800	860	900	12	16	900	970	1015	15	16	980	1150	230	28,7
ПК-ВО-900	900	970	1015	15	16	1000	1070	1115	15	16	1050	1220	250	41,7
ПК-ВО-1000	1000	1070	1115	15	16	1120	1190	1270	15	20	1340	1510	280	72,5
ПК-ВО-1120	1120	1190	1270	15	20	1250	1320	1400	15	20	1340	1510	295	75,1
ПК-ВО-1250	1250	1320	1400	15	20	1400	1470	1550	15	20	1500	1700	325	91

ВК-ВО

Вхідний конус

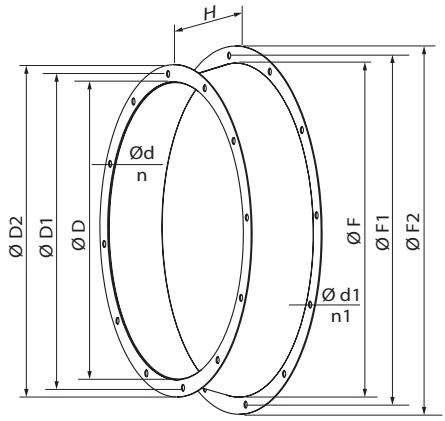

Застосування

Для покращення аеродинамічних параметрів повітряного потоку перед вентилятором рекомендується встановлювати вхідний конус. Вхідний конус повинен обов'язково встановлюватися в тих випадках, коли вхідна сторона вентилятора не з'єднана з повітропроводом. Застосування вхідного конуса забезпечує зменшення динамічного тиску вентилятора та збільшення статичної складової повного тиску, який розвивається вентилятором. Може використовуватися разом із захисною сіткою С3-ВО (захисна сітка повинна бути на один типорозмір більшою).

Конструкція

Виготовлений зі сталі, має два фланці та полімерне покриття.

Габаритні розміри

Модель	Розміри, мм											Маса, кг
	ØD	ØD1	ØD2	Ød	n	ØF	ØF1	ØF2	H	Ød1	n1	
ВК-ВО-400	400	450	490	8	12	450	500	540	95	8	12	2,7
ВК-ВО-450	450	500	540	8	12	500	560	600	110	12	12	3,3
ВК-ВО-500	500	560	600	12	12	560	620	660	120	12	12	4,0
ВК-ВО-560	560	620	660	12	12	630	690	730	135	12	12	4,65
ВК-ВО-630	630	690	730	12	12	710	770	810	150	12	16	6,8
ВК-ВО-710	710	770	810	12	16	800	860	900	170	12	16	12
ВК-ВО-800	800	860	900	12	16	900	970	1015	190	15	16	15
ВК-ВО-900	900	970	1015	15	16	1000	1070	1115	210	15	16	21
ВК-ВО-1000	1000	1070	1115	15	16	1120	1190	1270	240	15	20	36,7
ВК-ВО-1120	1120	1190	1270	15	20	1250	1320	1400	255	15	20	45
ВК-ВО-1250	1250	1320	1400	15	20	1400	1470	1550	285	15	20	53,5

Монтажний стакан СМ-ВО



Застосування

Для встановлення вентиляторів на покрівлі будівель.

Конструкція

Зовнішні рамки мають опори для встановлення на дах. Монтажний короб обладнаний боковим інспекційним люком. До замовлення доступні модифікації відповідно до системи найменування.

ВЕНТС СМ-ВО-XXXX-XXX/XXX

Типорозмір, мм
315; 355; 400; 450; 500; 560; 630; 710; 800; 900; 1000; 1120; 1250; 1400; 1600

Тип привода клапана
0 – без привода; 1 – електропривод 24 В; 2 – електропривод 230 В

Наявність вбудованого клапана
0 – без клапана; 1 – клапан на витягання; 2 – клапан на приплив; 3 – клапан ДУ на витягання

Термоізоляція
0 – без термоізоляції; 1 – з термоізоляцією

Тип покрівлі
0 – для монтажу на покрівлі без нахилу; 1 – для монтажу на покрівлі з нахилом

Серія
Монтажний стакан

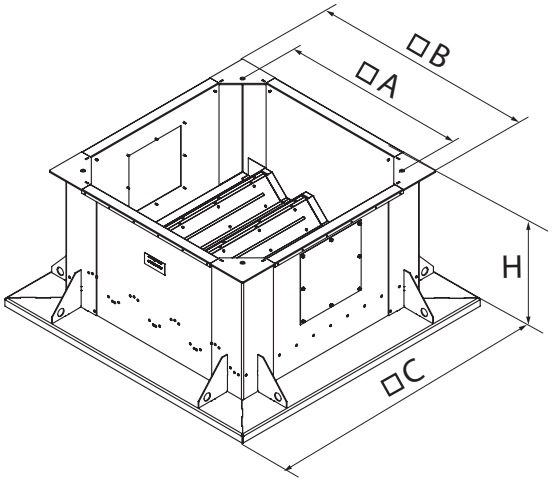

Габаритні розміри монтажного стакана СМ-ВО

Найменування	Розміри, мм				Маса, кг
	H	A	B	C	
СМ-ВО-0000-315/355	550	480	590	800	39,5
СМ-ВО-0010-315/355					43,5
СМ-ВО-0020-315/355					
СМ-ВО-0100-315/355					50,5
СМ-ВО-0110-315/355					54,5
СМ-ВО-0120-315/355					
СМ-ВО-0000-400/450		580	692	900	46
СМ-ВО-0010-400/450					51,5
СМ-ВО-0020-400/450					
СМ-ВО-0100-400/450					58,5
СМ-ВО-0110-400/450					64
СМ-ВО-0120-400/450					
СМ-ВО-0000-500		640	760	970	49
СМ-ВО-0010-500					56
СМ-ВО-0020-500					
СМ-ВО-0100-500					63
СМ-ВО-0110-500					70
СМ-ВО-0120-500					
СМ-ВО-0000-560/630		750	910	1120	56,5
СМ-ВО-0010-560/630					66,5
СМ-ВО-0020-560/630					
СМ-ВО-0100-560/630					72,5
СМ-ВО-0110-560/630					82,5
СМ-ВО-0120-560/630					
СМ-ВО-0000-710/800		980	1140	1350	68
СМ-ВО-0010-710/800					83
СМ-ВО-0020-710/800					
СМ-ВО-0100-710/800					88
СМ-ВО-0110-710/800					103
СМ-ВО-0120-710/800					
СМ-ВО-0000-900		1050	1208	1420	71
СМ-ВО-0010-900					88,5
СМ-ВО-0020-900					
СМ-ВО-0100-900					92
СМ-ВО-0110-900					109,5
СМ-ВО-0120-900					
СМ-ВО-0000-1000/1120		1340	1498	1710	85
СМ-ВО-0010-1000/1120					112
СМ-ВО-0020-1000/1120					115
СМ-ВО-0100-1000/1120					111
СМ-ВО-0110-1000/1120					137
СМ-ВО-0120-1000/1120					140
СМ-ВО-0000-1250		1500	1688	1900	112
СМ-ВО-0010-1250					151
СМ-ВО-0020-1250					156
СМ-ВО-0100-1250					140
СМ-ВО-0110-1250					180
СМ-ВО-0120-1250					185

КОМ-ВО
КОМ-ВО...400/2
Зворотний клапан

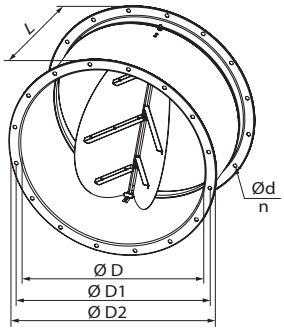

Застосування

Зворотний клапан із підпружиненими пластинами призначений для перекриття повітряного потоку в круглих повітропроводах та запобігання рухові повітря у зворотному напрямку при вимкненій системі вентиляції. Пластини клапана відкриваються тиском, який створюється потоком повітря, та закриваються пружиною. При розміщенні клапана у вентиляційній системі необхідно враховувати напрямок потоку повітря. Під час встановлення клапана горизонтально поворотна вісь кріплення пластин повинна бути розташована строго вертикально. У разі встановлення клапана вертикально клапан працює тільки на витягання. Для комплектації вентиляторів ВДО необхідно використовувати клапани КОМ-ВО...400/2, які розраховані для роботи за температури 400 ° С впродовж 2-х годин.

Конструкція

Клапан виготовлений зі сталі з полімерним покриттям та обладнаний двома підпружиненими пластинами.

Габаритні розміри

Модель	Розміри, мм						Маса, кг
	ØD	ØD1	ØD2	Ød	n	L	
КОМ-ВО-400, КОМ-ВО-400-400/2	400	450	490	8	12	250	5,4
КОМ-ВО-450, КОМ-ВО-450-400/2	450	500	540	8	12	250	6,2
КОМ-ВО-500, КОМ-ВО-500-400/2	500	560	590	12	12	250	7,1
КОМ-ВО-560, КОМ-ВО-560-400/2	560	620	650	12	12	320	9,6
КОМ-ВО-630, КОМ-ВО-630-400/2	630	690	720	12	12	370	14,2
КОМ-ВО-710, КОМ-ВО-710-400/2	710	770	810	12	16	390	21,4
КОМ-ВО-800, КОМ-ВО-800-400/2	800	860	900	12	16	390	25,4
КОМ-ВО-900, КОМ-ВО-900-400/2	900	970	1010	15	16	450	32,6
КОМ-ВО-1000, КОМ-ВО-1000-400/2	1000	1070	1110	15	16	450	36,9
КОМ-ВО-1120, КОМ-ВО-1120-400/2	1120	1190	1260	15	20	540	59,5
КОМ-ВО-1250, КОМ-ВО-1250-400/2	1250	1320	1390	15	20	540	67,4

КОМ1-ВО
Зворотний клапан

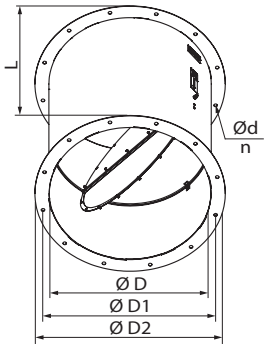

Застосування

Зворотний клапан з гравітаційною пластиною призначений для перекриття повітряного потоку в круглих повітропроводах та запобігання рухові повітря у зворотному напрямку при вимкненій системі вентиляції. Пластина клапана відкривається тиском, який створюється потоком повітря, та закривається під власною вагою, перекриваючи канал. Клапан КОМ1-ВО працює тільки на приплив і встановлюється тільки вертикально.

Конструкція

Клапан виготовлений зі сталі з полімерним покриттям та обладнаний однією гравітаційною пластиною.

Габаритні розміри

Модель	Розміри, мм						Маса, кг
	ØD	ØD1	ØD2	Ød	n	L	
КОМ1-ВО-400	400	450	490	8	12	500	8,1
КОМ1-ВО-450	450	500	540	8	12	550	9,8
КОМ1-ВО-500	500	560	600	12	12	600	14,4
КОМ1-ВО-560	560	620	660	12	12	660	17,5
КОМ1-ВО-630	630	690	730	12	12	730	21,4
КОМ1-ВО-710	710	770	810	12	16	810	26,8
КОМ1-ВО-800	800	860	900	12	16	900	33,2
КОМ1-ВО-900	900	970	1015	15	16	1000	53,7
КОМ1-ВО-1000	1000	1070	1115	15	16	1100	65,0
КОМ1-ВО-1120	1120	1190	1270	15	20	1220	82,1
КОМ1-ВО-1250	1250	1320	1400	15	20	1350	100,3

СР
СР...400/2
Шумоглушник

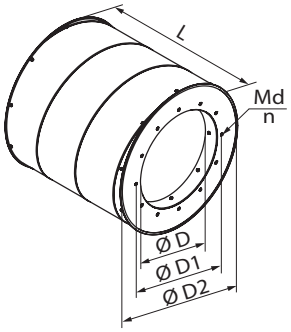

Застосування

Шумоглушник застосовується для поглинання шуму, що виникає під час роботи вентиляційного обладнання та поширюється повітропроводами вентиляційних систем. Використовується для встановлення у круглих каналах. Значно знижує рівень шуму в повітропроводі. Для комплектації вентиляторів ВДО необхідно використовувати глушники СР...400/2, які розраховані на роботу за температури 400 °С впродовж 2 годин.

Конструкція

Корпус шумоглушника СР виготовлений зі сталі й наповнений звукопоглинальним матеріалом із захисним покриттям (від видування волокон).

Габаритні розміри

Модель			Розміри, мм								Маса, кг		
			ØD	ØD1	ØD2	L (1Д)	L (1,5Д)	L (2Д)	Md	n	(1Д)	(1,5Д)	(2Д)
СР-400-1Д, СР-400-1Д-400/2	СР-400-1,5Д, СР-400-1,5Д-400/2	СР-400-2Д, СР-400-2Д-400/2	400	450	615	407	607	807	M6	12	15	19	22
СР-450-1Д, СР-450-1Д-400/2	СР-450-1,5Д, СР-450-1,5Д-400/2	СР-450-2Д, СР-450-2Д-400/2	450	500	645	457	682	907	M6	12	17	21	25
СР-500-1Д, СР-500-1Д-400/2	СР-500-1,5Д, СР-500-1,5Д-400/2	СР-500-2Д, СР-500-2Д-400/2	500	560	725	507	757	1007	M10	12	21	26	31
СР-560-1Д, СР-560-1Д-400/2	СР-560-1,5Д, СР-560-1,5Д-400/2	СР-560-2Д, СР-560-2Д-400/2	560	620	725	567	847	1257	M10	12	21	27	33
СР-630-1Д, СР-630-1Д-400/2	СР-630-1,5Д, СР-630-1,5Д-400/2	СР-630-2Д, СР-630-2Д-400/2	630	690	815	637	952	1267	M10	12	35	42	60
СР-710-1Д, СР-710-1Д-400/2	СР-710-1,5Д, СР-710-1,5Д-400/2	СР-710-2Д, СР-710-2Д-400/2	710	770	915	717	1072	1427	M10	16	46	58	80
СР-800-1Д, СР-800-1Д-400/2	СР-800-1,5Д, СР-800-1,5Д-400/2	СР-800-2Д, СР-800-2Д-400/2	800	860	1015	807	1207	1607	M10	16	50	61	85
СР-900-1Д, СР-900-1Д-400/2	СР-900-1,5Д, СР-900-1,5Д-400/2	СР-900-2Д, СР-900-2Д-400/2	900	970	1135	907	1357	1807	M12	16	60	75	105
СР-1000-1Д, СР-1000-1Д-400/2	СР-1000-1,5Д, СР-1000-1,5Д-400/2	СР-1000-2Д, СР-1000-2Д-400/2	1000	1070	1265	1007	1507	2007	M12	16	80	105	142
СР-1120-1Д, СР-1120-1Д-400/2	СР-1120-1,5Д, СР-1120-1,5Д-400/2	СР-1120-2Д, СР-1120-2Д-400/2	1120	1190	1315	1127	1687	2247	M12	20	89	117	163
СР-1250-1Д, СР-1250-1Д-400/2	СР-1250-1,5Д, СР-1250-1,5Д-400/2	СР-1250-2Д, СР-1250-2Д-400/2	1250	1320	1415	1257	1882	2507	M12	20	90	117	165

Зниження рівня шуму

Значення в таблицях являють собою різницю між рівнем звукової потужності (Lw) комбінації вентилятора та атенюатора і потужністю одного вентилятора. Щоб визначити рівень звукової потужності вентилятора, оснащеного шумоглушником, втрати, які вносяться, необхідно вирахувати з номінального рівня звукової потужності (Lw) вентилятора за середньочастотним спектром в октавній смузі, наведеним у характеристиках вентилятора.

Модель	Зниження рівня шуму, дБ								L_{wA}, дБА Рівень звукової потужності за фільтром А
	63 Гц	125 Гц	250 Гц	500 Гц	1000 Гц	2000 Гц	4000 Гц	8000 Гц	
СР-400-1Д	2	3	5	9	13	10	8	7	17
СР-450-1Д	2	3	5	10	13	10	8	7	17
СР-500-1Д	2	3	6	10	14	10	8	7	17
СР-560-1Д	2	4	6	10	14	10	8	7	17
СР-630-1Д	3	4	7	13	14	9	8	6	18
СР-710-1Д	3	4	8	14	14	9	7	6	18
СР-800-1Д	3	4	8	14	13	9	7	6	17
СР-900-1Д	3	4	9	14	13	8	7	6	17
СР-1000-1Д	3	4	9	14	12	8	7	6	17
СР-1120-1Д	3	4	10	14	12	8	6	6	17
СР-1250-1Д	3	4	10	14	12	8	6	6	17

Модель	Зниження рівня шуму, дБ								L_{wA}, дБА Рівень звукової потужності за фільтром А
	63 Гц	125 Гц	250 Гц	500 Гц	1000 Гц	2000 Гц	4000 Гц	8000 Гц	
СР-400-1,5Д	3	5	8	13	17	14	12	10	21
СР-450-1,5Д	3	5	8	14	17	14	12	10	21
СР-500-1,5Д	3	5	8	14	18	14	12	10	21
СР-560-1,5Д	4	6	9	14	18	14	12	10	21
СР-630-1,5Д	4	6	9	17	19	13	12	8	22
СР-710-1,5Д	4	6	10	18	19	13	11	8	22
СР-800-1,5Д	4	6	10	18	18	13	11	8	21
СР-900-1,5Д	4	6	11	18	16	11	10	8	20
СР-1000-1,5Д	5	6	11	18	16	11	10	8	20
СР-1120-1,5Д	5	6	12	18	15	11	9	9	20
СР-1250-1,5Д	5	6	12	18	15	11	9	9	20

Модель	Зниження рівня шуму, дБ								L_{wA}, дБА Рівень звукової потужності за фільтром А
	63 Гц	125 Гц	250 Гц	500 Гц	1000 Гц	2000 Гц	4000 Гц	8000 Гц	
СР-400-2Д	4	6	10	16	21	18	15	13	25
СР-450-2Д	4	7	10	17	21	18	15	13	25
СР-500-2Д	4	7	10	18	21	17	15	12	24
СР-560-2Д	5	7	11	18	21	17	15	12	24
СР-630-2Д	5	8	11	21	23	17	15	10	26
СР-710-2Д	5	8	12	22	23	16	15	10	26
СР-800-2Д	5	8	12	22	23	16	15	10	26
СР-900-2Д	5	8	13	22	19	13	12	10	23
СР-1000-2Д	6	8	13	22	19	13	12	10	23
СР-1120-2Д	6	8	13	21	18	13	12	11	23
СР-1250-2Д	6	8	13	21	18	13	12	11	23

СРВ
СРВ...400/2
Шумоглушник

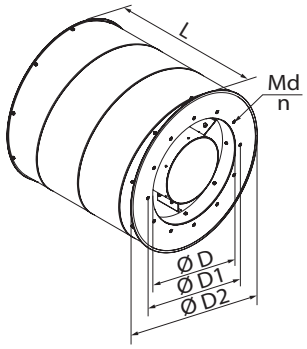

Застосування

Шумоглушник застосовується для поглинання шуму, що виникає під час роботи вентиляційного обладнання та поширюється повітропроводами вентиляційних систем. Використовується для встановлення у круглих каналах.
Для комплектації вентиляторів ВДО необхідно використовувати глушники СРВ...400/2, які розраховані на роботу за температури 400 °С впродовж 2-х годин.

Конструкція

Корпус шумоглушника СРВ виготовлений зі сталі й наповнений звукопоглинальним матеріалом із захисним покриттям (від видування волокон).

Габаритні розміри

Модель			Розміри, мм									
			ØD	ØD1	ØD2	L(1Д)	L(1,5Д)	L(2Д)	Md	n	Маса, кг	
											(1Д)	(1,5Д)	(2Д)
СРВ-400-1Д, СРВ-400-1Д-400/2	СРВ-400-1,5Д, СРВ-400-1,5Д-400/2	СРВ-400-2Д, СРВ-400-2Д-400/2	400	450	615	407	607	807	M6	12	20	25	29
СРВ-450-1Д, СРВ-450-1Д-400/2	СРВ-450-1,5Д, СРВ-450-1,5Д-400/2	СРВ-450-2Д, СРВ-450-2Д-400/2	450	500	645	457	682	907	M6	12	22	27	31
СРВ-500-1Д, СРВ-500-1Д-400/2	СРВ-500-1,5Д, СРВ-500-1,5Д-400/2	СРВ-500-2Д, СРВ-500-2Д-400/2	500	560	725	507	757	1007	M10	12	30	38	44
СРВ-560-1Д, СРВ-560-1Д-400/2	СРВ-560-1,5Д, СРВ-560-1,5Д-400/2	СРВ-560-2Д, СРВ-560-2Д-400/2	560	620	725	567	847	1257	M10	12	31	38	48
СРВ-630-1Д, СРВ-630-1Д-400/2	СРВ-630-1,5Д, СРВ-630-1,5Д-400/2	СРВ-630-2Д, СРВ-630-2Д-400/2	630	690	815	637	952	1267	M10	12	48	59	81
СРВ-710-1Д, СРВ-710-1Д-400/2	СРВ-710-1,5Д, СРВ-710-1,5Д-400/2	СРВ-710-2Д, СРВ-710-2Д-400/2	710	770	915	717	1072	1427	M10	16	59	77	103
СРВ-800-1Д, СРВ-800-1Д-400/2	СРВ-800-1,5Д, СРВ-800-1,5Д-400/2	СРВ-800-2Д, СРВ-800-2Д-400/2	800	860	1015	807	1207	1607	M10	16	71	89	120
СРВ-900-1Д, СРВ-900-1Д-400/2	СРВ-900-1,5Д, СРВ-900-1,5Д-400/2	СРВ-900-2Д, СРВ-900-2Д-400/2	900	970	1135	907	1357	1807	M12	16	83	101	151
СРВ-1000-1Д, СРВ-1000-1Д-400/2	СРВ-1000-1,5Д, СРВ-1000-1,5Д-400/2	СРВ-1000-2Д, СРВ-1000-2Д-400/2	1000	1070	1265	1007	1507	2007	M12	16	111	146	203
СРВ-1120-1Д, СРВ-1120-1Д-400/2	СРВ-1120-1,5Д, СРВ-1120-1,5Д-400/2	СРВ-1120-2Д, СРВ-1120-2Д-400/2	1120	1190	1315	1127	1687	2247	M12	20	124	164	232
СРВ-1250-1Д, СРВ-1250-1Д-400/2	СРВ-1250-1,5Д, СРВ-1250-1,5Д-400/2	СРВ-1250-2Д, СРВ-1250-2Д-400/2	1250	1320	1415	1257	1882	2507	M12	20	138	182	252

Зниження рівня шуму

Значення в таблицях являють собою різницю між рівнем звукової потужності (Lw) комбінації вентилятора та атенюатора і потужністю одного вентилятора.
Щоб визначити рівень звукової потужності вентилятора, оснащеного атенюатором, втрати, які вносяться, необхідно вирахувати з номінального рівня звукової потужності (Lw) вентилятора за середньочастотним спектром в октавній смузі, наведеним у характеристиках вентилятора.

Модель	Зниження рівня шуму, дБ								L_{wA}, дБА Рівень звукової потужності за фільтром А
	63 Гц	125 Гц	250 Гц	500 Гц	1000 Гц	2000 Гц	4000 Гц	8000 Гц	
СРВ-400-1Д	4	6	9	14	21	19	16	13	25
СРВ-450-1Д	4	6	9	15	21	19	16	13	25
СРВ-500-1Д	4	6	9	15	22	19	15	12	25
СРВ-560-1Д	4	6	9	15	22	19	15	12	25
СРВ-630-1Д	4	6	10	18	22	19	15	11	25
СРВ-710-1Д	5	6	10	18	22	19	15	11	25
СРВ-800-1Д	5	6	10	18	24	17	15	11	26
СРВ-900-1Д	5	7	11	20	20	16	13	11	24
СРВ-1000-1Д	5	7	12	20	19	14	13	10	23
СРВ-1120-1Д	5	7	12	20	19	14	13	10	23
СРВ-1250-1Д	5	7	12	20	19	14	13	10	23

Модель	Зниження рівня шуму, дБ								L_{wA}, дБА Рівень звукової потужності за фільтром А
	63 Гц	125 Гц	250 Гц	500 Гц	1000 Гц	2000 Гц	4000 Гц	8000 Гц	
СРВ-400-1,5Д	5	8	12	18	25	24	21	18	29
СРВ-450-1,5Д	5	8	12	19	25	24	21	18	29
СРВ-500-1,5Д	6	8	12	20	26	24	21	17	30
СРВ-560-1,5Д	6	8	12	20	26	24	21	17	30
СРВ-630-1,5Д	6	9	13	23	28	26	22	16	31
СРВ-710-1,5Д	7	9	13	23	28	25	22	16	31
СРВ-800-1,5Д	7	9	13	23	29	24	22	16	32
СРВ-900-1,5Д	7	9	15	24	24	22	18	15	28
СРВ-1000-1,5Д	7	9	16	24	24	21	18	15	28
СРВ-1120-1,5Д	7	9	16	24	24	21	18	14	28
СРВ-1250-1,5Д	7	9	16	24	24	21	18	14	28

Модель	Зниження рівня шуму, дБ								L_{wA}, дБА Рівень звукової потужності за фільтром А
	63 Гц	125 Гц	250 Гц	500 Гц	1000 Гц	2000 Гц	4000 Гц	8000 Гц	
СРВ-400-2Д	6	9	14	22	29	28	26	23	34
СРВ-450-2Д	6	9	14	22	29	28	26	23	34
СРВ-500-2Д	7	10	14	24	30	29	27	22	35
СРВ-560-2Д	7	10	14	24	30	29	27	22	35
СРВ-630-2Д	7	11	16	28	33	32	29	20	37
СРВ-710-2Д	8	11	16	28	34	31	28	20	37
СРВ-800-2Д	8	11	16	28	34	31	28	20	37
СРВ-900-2Д	8	11	18	27	28	27	23	19	33
СРВ-1000-2Д	8	11	19	27	29	27	23	19	33
СРВ-1120-2Д	8	11	19	27	28	27	22	17	33
СРВ-1250-2Д	8	11	19	27	28	27	22	17	33

Падіння тиску

Модель	Швидкість повітряного потоку 5 м/с		Швидкість повітряного потоку 10 м/с		Швидкість повітряного потоку 15 м/с	
	Продуктивність, $м^3$/год	Падіння тиску, Па	Продуктивність, $м^3$/год	Падіння тиску, Па	Продуктивність, $м^3$/год	Падіння тиску, Па
СРВ-400-1Д	1900	6	3600	25	5300	66
СРВ-450-1Д	2200	7	4200	26	6200	68
СРВ-500-1Д	2900	8	5600	31	8300	67
СРВ-560-1Д	3400	5	6600	17	9800	44
СРВ-630-1Д	4600	6	9000	19	13300	41
СРВ-710-1Д	5300	4	10400	11	15500	25
СРВ-800-1Д	7200	5	14200	15	21200	38
СРВ-900-1Д	9600	4	19000	19	28400	57
СРВ-1000-1Д	8400	4	16500	11	24700	29
СРВ-1120-1Д	12000	5	23700	17	35500	44
СРВ-1250-1Д	16300	6	32400	24	48500	58

Модель	Швидкість повітряного потоку 5 м/с		Швидкість повітряного потоку 10 м/с		Швидкість повітряного потоку 15 м/с	
	Продуктивність, $м^3$/год	Падіння тиску, Па	Продуктивність, $м^3$/год	Падіння тиску, Па	Продуктивність, $м^3$/год	Падіння тиску, Па
СРВ-400-1,5Д	1900	9	3600	33	5300	80
СРВ-450-1,5Д	2200	10	4200	34	6200	82
СРВ-500-1,5Д	2900	11	5600	40	8300	84
СРВ-560-1,5Д	3400	6	6600	22	9800	53
СРВ-630-1,5Д	4600	7	9000	25	13300	52
СРВ-710-1,5Д	5300	5	10400	14	15500	33
СРВ-800-1,5Д	7200	6	14200	20	21200	51
СРВ-900-1,5Д	9600	5	19000	24	28400	72
СРВ-1000-1,5Д	8400	5	16500	14	24700	36
СРВ-1120-1,5Д	12000	6	23700	21	35500	56
СРВ-1250-1,5Д	16300	7	32400	30	48500	75

Модель	Швидкість повітряного потоку 5 м/с		Швидкість повітряного потоку 10 м/с		Швидкість повітряного потоку 15 м/с	
	Продуктивність, $м^3$/год	Падіння тиску, Па	Продуктивність, $м^3$/год	Падіння тиску, Па	Продуктивність, $м^3$/год	Падіння тиску, Па
СРВ-400-2Д	1900	11	3600	40	5300	94
СРВ-450-2Д	2200	12	4200	41	6200	96
СРВ-500-2Д	2900	13	5600	48	8300	100
СРВ-560-2Д	3400	7	6600	27	9800	62
СРВ-630-2Д	4600	8	9000	30	13300	63
СРВ-710-2Д	5300	5,5	10400	17	15500	41
СРВ-800-2Д	7200	6,5	14200	24	21200	63
СРВ-900-2Д	9600	6	19000	29	28400	87
СРВ-1000-2Д	8400	6	16500	16	24700	43
СРВ-1120-2Д	12000	6	23700	24	35500	67
СРВ-1250-2Д	16300	8	32400	36	48500	91

СЗ-ВО

Сітка захисна

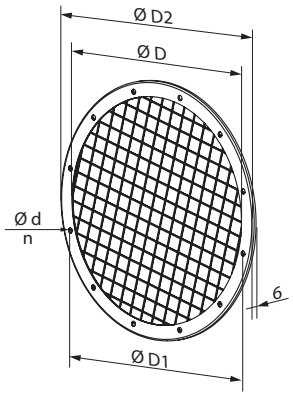

Застосування

Застосовується для захисту вентилятора від потрапляння сторонніх предметів.

Конструкція

Захисна сітка з комірками 25х25 мм.

Габаритні розміри

Модель	Розміри, мм					Маса, кг
	ØD	ØD1	ØD2	Ød	n	
СЗ-ВО-400	400	450	490	8	12	1,28
СЗ-ВО-450	450	500	540	8	12	1,45
СЗ-ВО-500	500	560	600	12	12	1,77
СЗ-ВО-560	560	620	660	12	12	2,00
СЗ-ВО-630	630	690	730	12	12	2,28
СЗ-ВО-710	710	770	810	12	16	2,59
СЗ-ВО-800	800	860	900	12	16	2,97
СЗ-ВО-900	900	970	1015	15	16	3,83
СЗ-ВО-1000	1000	1070	1115	15	16	4,32
СЗ-ВО-1120	1120	1190	1270	15	20	6,20
СЗ-ВО-1250	1250	1320	1400	15	20	7,03

ВВЦп-ВО

Пружинний віброізолятор

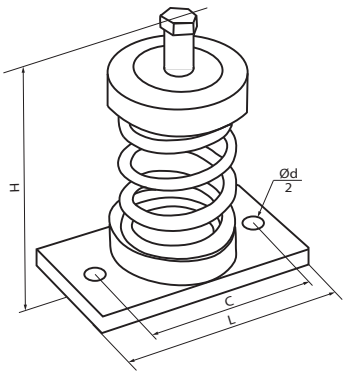

Застосування

Віброізолятори пружинні ВВЦп-ВО застосовуються для зменшення шуму і гасіння вібрації, створюваних вентиляторами, знижують динамічні навантаження, підвищують надійність та довговічність вентиляційного обладнання. Кількість віброізоляторів, необхідна для комплектації одного вентилятора, становить 4 штуки.

Габаритні розміри

Модель	Навантаження, кг	Розміри та монтажні отвори, мм				
		L	H	C	Ød	Ширина
ВВЦп-ВО-1	7	105	70	82	10,5	58
ВВЦп-ВО-2	15					
ВВЦп-ВО-3	24		80			
ВВЦп-ВО-4	29		90			
ВВЦп-ВО-5	35		113			
ВВЦп-ВО-6	50					
ВВЦп-ВО-7	80					
ВВЦп-ВО-8	120					

ВВЦр-ВО

Гумовий віброізолятор

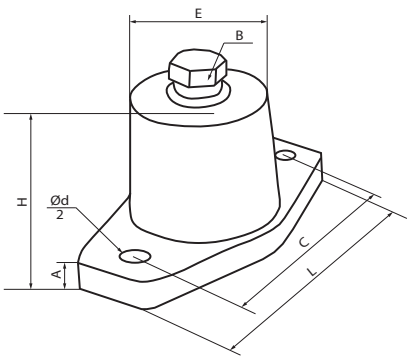

Застосування

Віброізолятори гумові ВВЦр-ВО застосовуються для зменшення шуму і гасіння вібрації, створюваних вентиляторами, знижують динамічні навантаження, підвищують надійність та довговічність вентиляційного обладнання. Кількість віброізоляторів, необхідна для комплектації одного вентилятора, становить 4 штуки.

Габаритні розміри

Модель	Навантаження, кг	Розміри та монтажні отвори, мм						
		A	B	C	Ød	E	L	H
ВВЦр-ВО-1	5-35	5	M8	60	9	Ø30	80	40
ВВЦр-ВО-2	35-80	10	M10	76	11	Ø40	105	52
ВВЦр-ВО-3	50-120	10	M10	76	11	Ø45	105	52

ВИКОРИСТАННЯ ВЕНТИЛЯТОРІВ ІЗ ПЕРЕТВОРЮВАЧАМИ ЧАСТОТИ

Системи вентиляції є надзвичайно потужним споживачем електроенергії в інженерних системах будівлі. Одним із головних завдань під час проектування об'єктів будівництва є зменшення споживаної електричної потужності.

Прямий пуск (DOL)

У системах димовидалення, як правило, використовуються великі та потужні вентилятори.
Під час запуску таких вентиляторів через великий момент інерції час запуску двигуна значно зростає (час від моменту вмикання до виходу двигуна на номінальну частоту обертання), що викликає високі пускові струми великої тривалості.

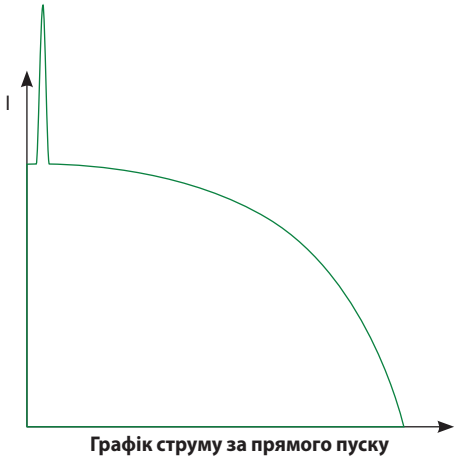

Графік струму за прямого пуску

Стандартна комутаційна апаратура (автоматичні вимикачі, контактори, пускачі) не розрахована на роботу з тривалими перевантаженнями і, як правило, відключає вентилятор під час запуску.
Використання комутаційної апаратури із завищеним значенням допустимого струму призведе до загрубіння захисту електродвигуна.
Комутаційна апаратура не відреагує на перевантаження електродвигуна, яке виникло несподівано, через високі значення допустимого струму.
Тільки використання для запуску вентилятора пристрою плавного пуску або перетворювача частоти дозволяє вирішити проблеми, описані вище.

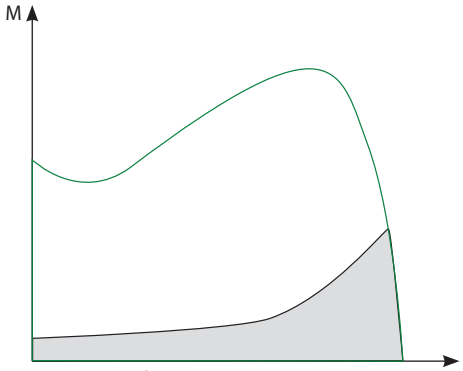

Графік крутильного моменту за прямого пуску

Перетворювач частоти

Перетворювач частоти (далі – ПЧ) складається з двох основних блоків. Перший перетворює змінний струм (50 або 60 Гц) у постійний. Другий перетворює постійний струм у змінний, але з частотою від 0 до 250 Гц. Керуючи частотою, ПЧ може регулювати швидкість двигуна у широких межах.

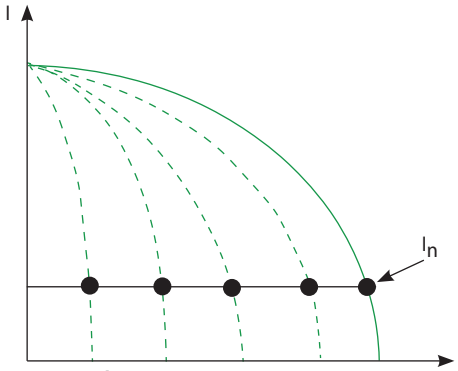

Графік струму під час запуску від ПЧ

Під час запуску ПЧ збільшує частоту від 0 Гц до частоти мережі (50 або 60 Гц). Завдяки поступовому збільшенню частоти можна вважати, що двигун працює на своїй номінальній швидкості для цієї частоти. Окрім того, оскільки можна вважати, що двигун працює на своїй номінальній швидкості, номінальний крутильний момент доступний одразу, а струм буде приблизно дорівнювати номінальному.

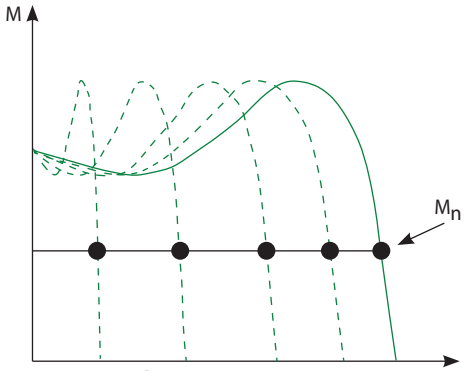

Графік крутильного моменту під час запуску від ПЧ

Пристрій плавного пуску

Пристрій плавного пуску не змінює частоту або швидкість, як це робить ПЧ. Замість цього він плавно нарощує напругу, яка подається на двигун, від початкового значення до номінального.

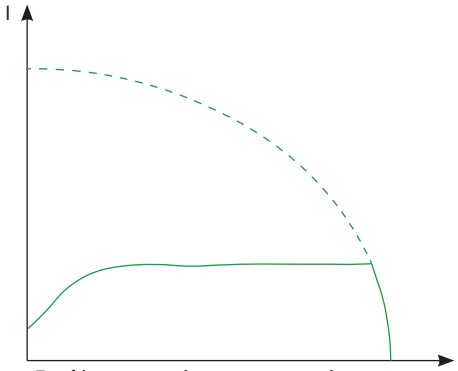

Графік струму під час запуску від пристрою плавного пуску

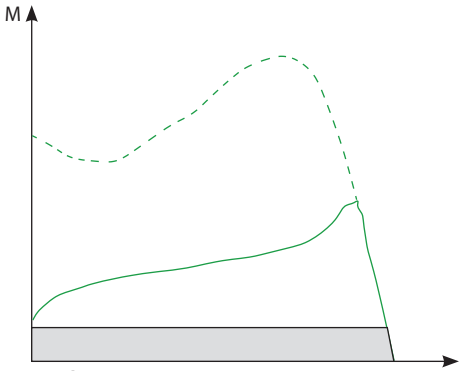

Графік крутильного моменту під час запуску від пристрою плавного пуску

Першочергово напруга на двигун під час запуску дуже мала, що дозволяє уникнути різких ривків під час запуску. Поступово напруга і крутильний момент збільшуються.

Застосування у вентиляції

Використання ПЧ або пристрою плавного пуску дозволяє зменшити пусковий струм і тим самим уникнути падіння напруги в мережі. Водночас зменшується пусковий крутильний момент та механічні впливи на обладнання, що знижує необхідність в обслуговуванні та ремонті.
Під час проектування системи вентиляції для таких приміщень, як паркінги, склади, технічні та виробничі приміщення можливо суміщення систем загальнообмінної витяжної вентиляції (далі – ЗВ) та аварійної вентиляції димовидалення (далі – ДВ).
Витрати у системі ЗВ значно менші, ніж у системі ДВ, і повна продуктивність вентилятора, розрахована на режим димовидалення, не використовується.
У разі використання ПЧ можна запрограмувати декілька фіксованих швидкостей для роботи у режимах ЗВ та ДВ. Перемикання режимів роботи вентилятора може бути проведене за зовнішнім сигналом від системи керування. Подібне об'єднання систем веде до здешевлення системи вентиляції в цілому.

FC-51 та FC-101: коли використовувати

У цьому каталозі наведено дві серії перетворювачів частоти: FC-51 та FC-101. Серія FC-51 може бути використана тільки у рамках загальнообмінної вентиляції. У разі використання ПЧ в рамках вентиляції димовидалення необхідно комплектувати вентилятори перетворювачами частоти серії FC-101, зважаючи на наявність вбудованого пожежного режиму.
Під час активації цього режиму вбудовані засоби захисту перетворювача блокуються, і перетворювач продовжує роботу, незважаючи на ризик отримання неусувних пошкоджень унаслідок перегрівання або перевантаження.
Також у разі пожежі перетворювач серії FC-101 може забезпечити підтримання вищого тиску повітря на сходових клітках порівняно з іншими ділянками будівлі, щоб на пожежних сходах не було диму.

Перетворювачі частоти
Micro Drive FC-51



Застосування
Привод загального призначення створений для керування швидкістю обертання ротора електродвигуна змінного струму потужністю до 22 кВт.
Цей привод може бути використаний тільки у рамках загальнообмінної вентиляції.

Особливості
Привод розроблений так, щоб запобігати проходженню примусового повітряного потоку через електронні компоненти. Друковані плати добре захищені всередині приводу.

Фільтр
Перешкоди в зоні радіочастот від кабелю двигуна обмежуються вбудованим фільтром ВЧ-перешкод, чим забезпечується робота з кабелем завдовжки до 15 м (екранованим) та до 50 м (неекранованим) з дотриманням європейських норм.

Входи та виходи
- 5 програмованих цифрових входів
- Логіка PNP/NPN
- Імпульсний вхід 20-5000 Гц
- 1 аналоговий вхід 0-10 В або 0-20 мА
- 1 аналоговий вхід 0-20 мА
- Вхід термістора (аналоговий або цифровий)
- 1 аналоговий вихід
- 1 реле, 240 В, 2 А
- RS 485
- Modbus RTU

Монтаж
Зменшення займаного простору за рахунок монтажу «стінка до стінки».
Компактний дизайн дозволяє встановлювати приводи впритул одне до одного без зниження характеристик.



Панелі керування

Найменування	Код
VLT панель керування LCP 11 (без потенціометра)	132B0100
VLT панель керування LCP 12 (з потенціометром)	132B0101



Найменування	Код
Комплект для виносного монтажу панелі	132B0102

Тип перетворювача та замовлені номери

Трифазний 380-480 В			
Потужність, кВт	**Ном. струм, А**	**Код замовлення**	**Тип блоку**
0,37	1,2	132F0017	M1
0,75	2,2	132F0018	M1
1,5	3,7	132F0020	M2
2,2	5,3	132F0022	M2
3,0	7,2	132F0024	M3
4,0	9,0	132F0026	M3
5,5	12,0	132F0028	M3
7,5	15,5	132F0030	M3
11,0	23,0	132F0058	M4
15,0	31,0	132F0059	M4
18,0	37,0	132F0060	M5
22,0	43,0	132F0061	M5

Розміри блоків (включаючи монтажний бортик)

мм	M1	M2	M3	M4	M5
Висота	150	176	239	292	335
Ширина	70	75	90	125	165
Глибина	148	168	194	241	248

+ 6 мм з потенціометром

Перетворювачі частоти

Basic Drive FC-101



Застосування

Привод загального призначення створений для керування швидкістю обертання ротора електродвигуна змінного струму потужністю до 90 кВт.
Цей привод може бути використаний у рамках загальнообмінної вентиляції та вентиляції димовидалення.

Сертифікований пожежний режим

Пожежний режим запобігає зупиненню приводу з метою самозахисту. У цьому режимі привод продовжує приводити в дію критично важливі вентилятори незалежно від отримання керівних сигналів, попереджень та аварійних повідомлень.

Фільтр

Вбудований дросель на ланці постійного струму забезпечує низьке гармонійне навантаження на мережу відповідно до вимог стандарту EN 61000-3-12.

Входи та виходи

- 4 програмованих цифрових входи PNP або NPN, 0-24 В постійного струму
- 2 аналогових входи (0-10 В або 0/4-20 мА)
- 2 аналогових виходи (0/4-20 мА)
- 2 релейних виходи
- Modbus RTU (RS 485)
- BACnet MSTP
- FC Protocol
- N2 Metasys
- FLN Apogee

Монтаж

Завдяки надзвичайно компактній конструкції привод легко монтується всередині блоку або панелі системи вентиляції повітря. Корпуси зі ступенем захисту IP20/ Type 1/IP21 (опція) та IP54.

Тип перетворювача та замовлені номери

Потужність	Струм	VLT® FC 101 HVAC Basic Drive 0,37-90 кВт (3 x 380 – 480 В~, без гальмівного транзистора)			
0,37	1,2	-	131L9861	-	-
0,75	2,2		131L9862	131NO177	131NO178
1,5	3,7		131L9863	131NO179	131NO180
2,2	5,3		131L9864	131NO181	131NO182
3	7,2		131L9865	131NO183	131NO184
4	9,1		131L9866	131NO185	131NO186
5,5	12		131L9867	131NO187	131NO188
7,5	15,5		131L9868	131NO189	131NO190
11	23		131L9869	131NO191	131NO192
15	31		131L9870	131NO193	131NO194
18	37		131L9871	131NO195	131NO196
22	42,5		131L9872	131NO197	131NO198
30	61	131L9873	131L9875	131NO201	131NO202
37	73	131L9881	131L9883	131NO205	131NO206
45	90	131L9889	131L9891	131NO209	131NO210
55	106	131L9897	131L9899	131NO213	131NO214
75	147	131L9905	131L9907	131NO217	131NO218
90	177	131L9913	131L9915	131NO221	131NO222
Корпус		(E20) IP20/Chassis	(E20) IP20/Chasis	IP54	IP54
Фільтр EMC		(H2) RFI клас A2 (для промислових зон)	(H3/H4) RFI клас A1/B (для житлових зон)	(H2) RFI клас A2 (для промислових зон)	(H3) RFI клас A1/B (для житлових зон)
Панель керування		(X) без панелі	(X) без панелі	Вбудована	Вбудована

До 22 кВт перетворювачі частоти VLT® HVAC Basic мають плати зі спеціальним захисним покриттям класу 3C3, вище 22 кВт таке покриття плат є опційним, базове покриття – 3C2.

Опції до перетворювачів частоти VLT® FC 101 HVAC Basic Drive

Код для замовлення	Опис
132B0200	Цифрова панель оператора
132B0201	Монтажний набір для винесення панелі керування на шафу IP55, включаючи кабель 3 м
132B0202	Розв'язувальна пластина для типорозміру H1, H2
132B0204	Розв'язувальна пластина для типорозміру H3
132B0205	Розв'язувальна пластина для типорозміру H4, H5
132B0207	Розв'язувальна пластина для типорозміру H6
132B0242	Розв'язувальна пластина для типорозміру H6, великого розміру
132B0208	Розв'язувальна пластина для типорозміру H7

Код для замовлення	Опис
132B0243	Розв'язувальна пластина для типорозміру H7, великого розміру
132B0209	Розв'язувальна пластина для типорозміру H8
132B0244	Зовнішній фільтр EMC класу A1/B1 для потужності 0,37-2,2 кВт
132B0245	Зовнішній фільтр EMC класу A1/B1 для потужності 3-7,5 кВт
132B0246	Зовнішній фільтр EMC класу A1/B1 для потужності 11-15 кВт
132B0247	Зовнішній фільтр EMC класу A1/B1 для потужності 18,5-22 кВт