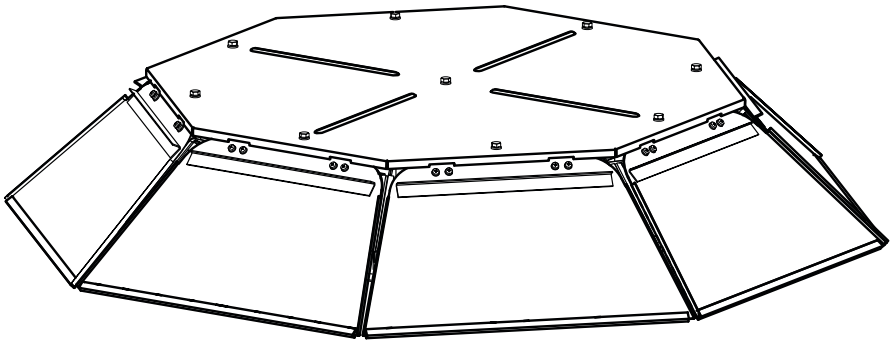

Інструкція з монтажу

С3

Зонт від атмосферних опадів

ЗАСТОСУВАННЯ

Зонт призначений для захисту дахового вентилятора димовидалення ВКДВ-К2 від прямого потрапляння атмосферних опадів усередину конструкції, що забезпечує безперешкодне видалення димових газів під час його експлуатації.

УМОВНЕ ПОЗНАЧЕННЯ

ЗС - 315 - ХЛ1 - НС

Матеріал корпусу
_ – за замовчуванням оцинкована сталь (тільки для помірного клімату)
НС – нержавіюча сталь

Кліматичне виконання
_ – за замовчуванням виконання для помірного клімату
ХЛ1 – виконання для холодного клімату

Розмір робочого колеса відповідного вентилятора ВКДВ-К2, мм
315; 355; 400; 450; 500; 560; 630; 710; 800; 900; 1000; 1120; 1250

ЗС: серія зонтів від атмосферних опадів

КОНСТРУКЦІЯ

Зонт складається з корпусу та восьми заслінок, які відкриваються під дією повітряного потоку.
Виріб виготовляється з оцинкованої або нержавіючої сталі з високими антикорозійними властивостями, що дозволяє використовувати його в різних кліматичних умовах.
Нижче зображено вентилятор ВКДВ-К2 зі встановленим на ньому захисним зонтом ЗС.

Захисний зонт ЗС у закритому положенні

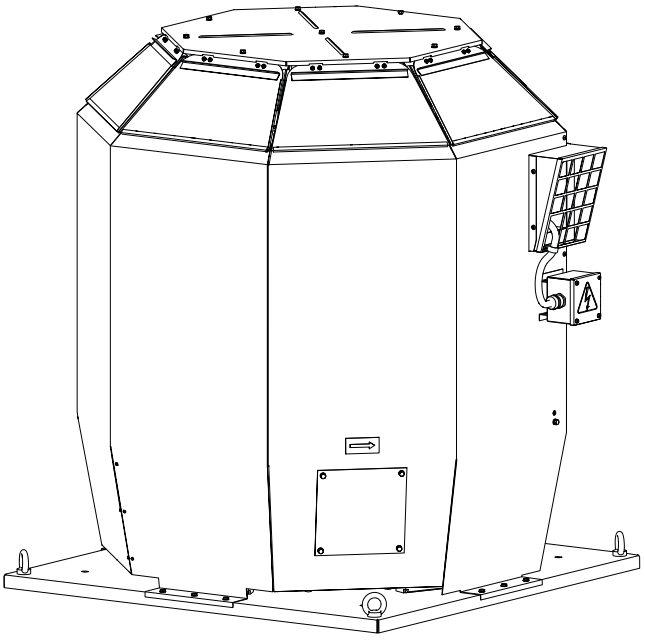

Захисний зонт ЗС у відкритому положенні

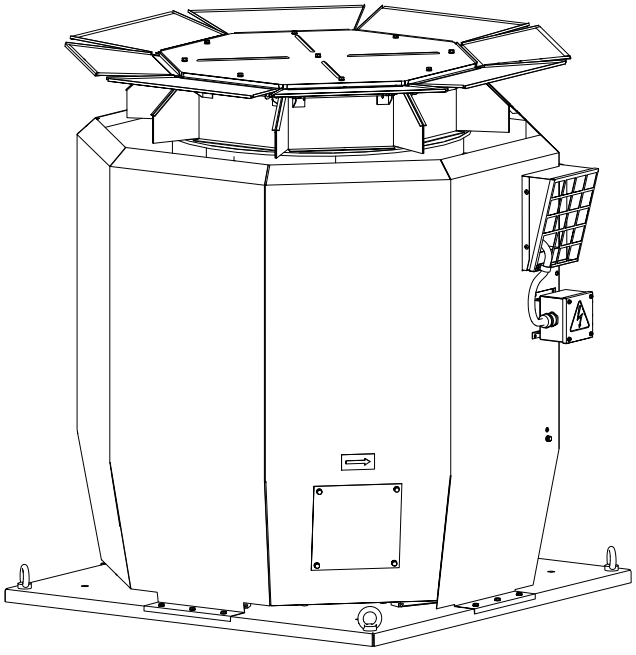

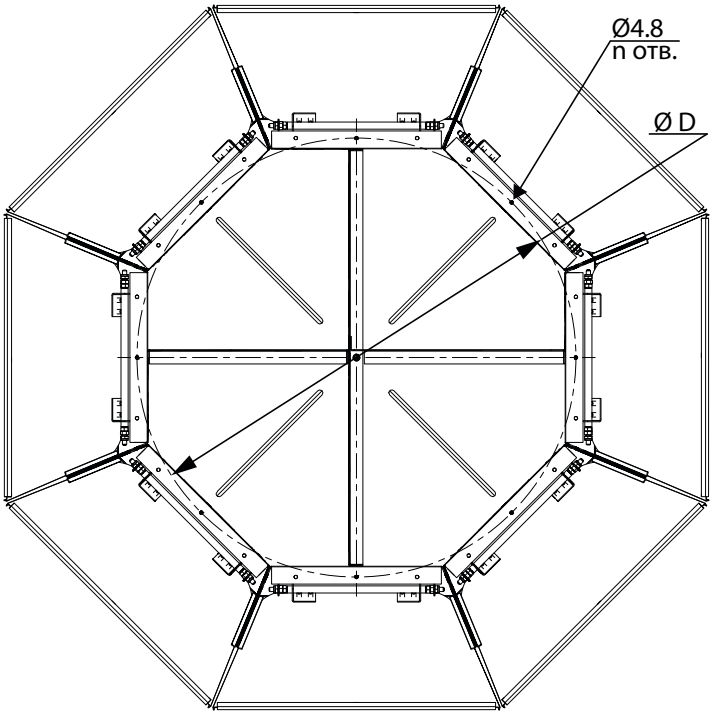

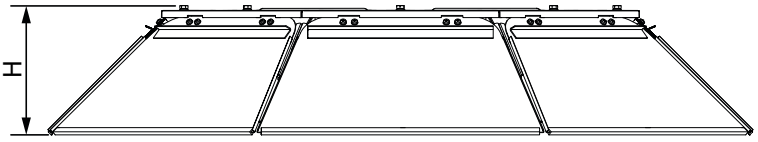

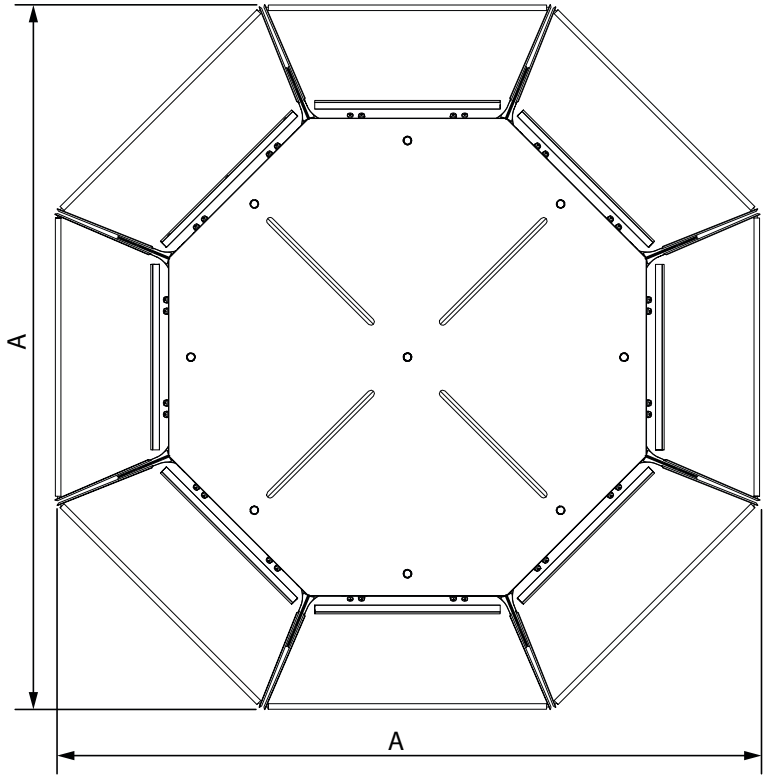

Назва	H	A	D	N	Маса, кг
ЗС-315	125	703	450	8	9
ЗС-355	125	703	450		9
ЗС-400	148	745	450		11
ЗС-400 (2Д/4)	125	765	525		12
ЗС-450	148	745	450		11
ЗС-450 (2Д/7,5)	145	820	525		14
ЗС-500	145	820	525		14
ЗС-560	195	915	525		16
ЗС-560 (4Д/3)	210	945	525		17
ЗС-630	181	987	615		18
ЗС-710	230	1082	615		20
ЗС-710 (4Д/11)	190	1098	715		20
ЗС-800	230	1154	695		21
ЗС-900	325	1348	695		25
ЗС-900 (4Д/30)	245	1378	885		25
ЗС-1000	375	1471	715		30
ЗС-1120	475	1668	715		35
ЗС-1120 (8Д/15; 6Д/22; 6Д/30)	395	1675	885	12	35
ЗС-1250 (8Д/22)	450	1785	885		40
ЗС-1250 (6Д/45)	345	1815	1120		40

МОНТАЖ

Захисний зонт ЗС монтується безпосередньо на корпус вентилятора ВКДВ-К2 і не потребує додаткових елементів.
Для монтажу зонта на вентилятор необхідно виконати такі дії:

1. Викрутити самонарізи, які утримують кришку ізоляційної камери вентилятора.
2. Встановити зонт на кришку ізоляційної камери вентилятора.

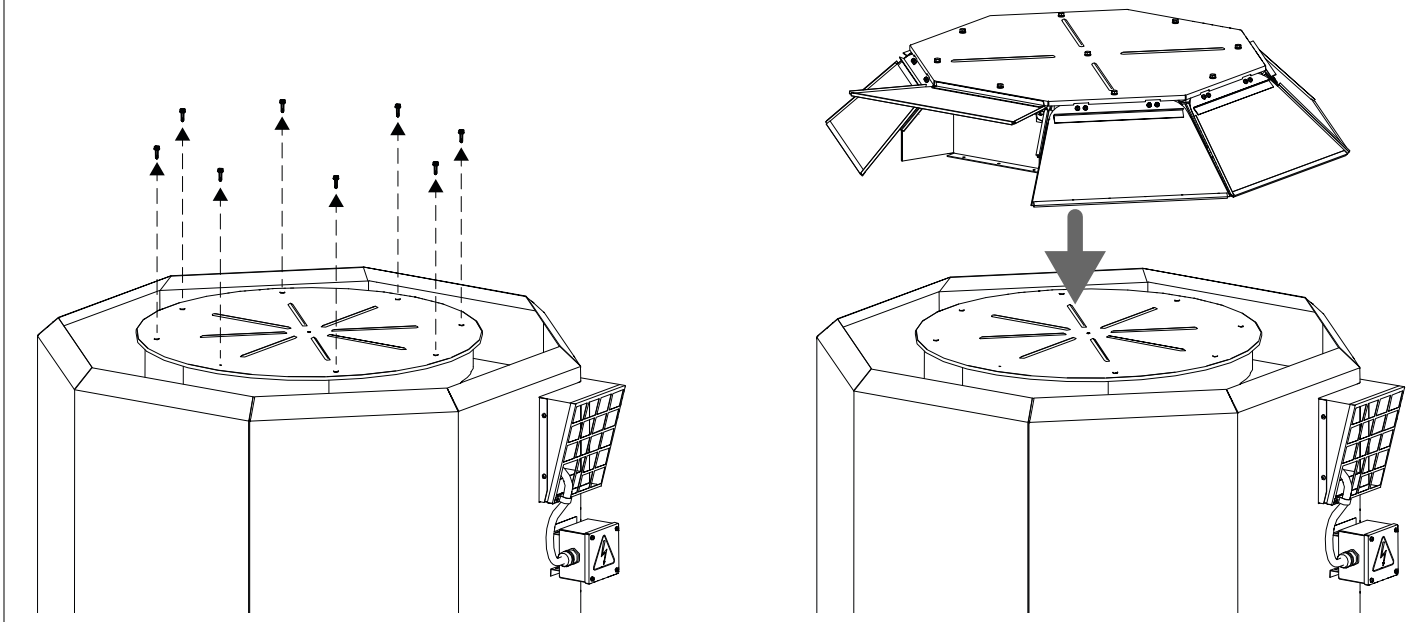

3. Закріпити зонт на кришці за допомогою тих самих самонарізів.

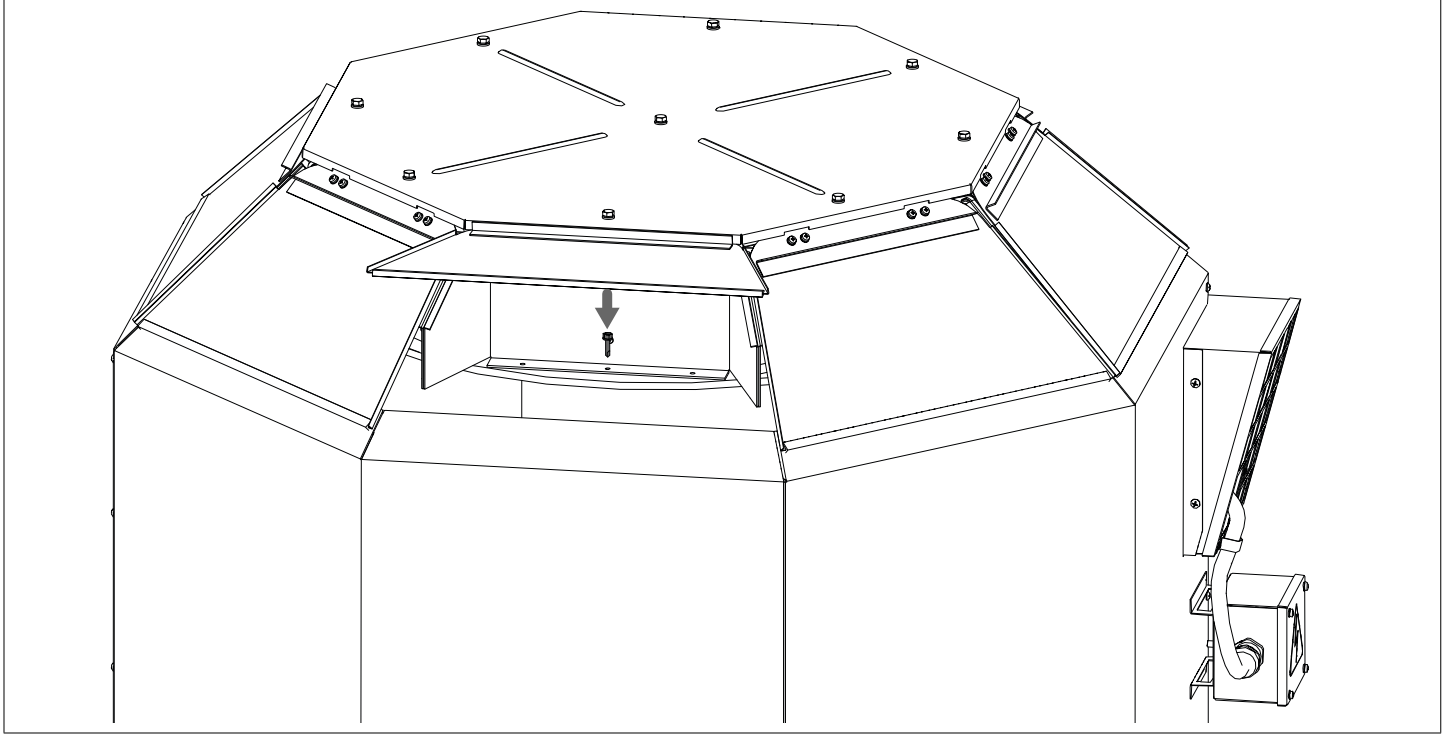

СВІДОЦТВО ПРО ПРИЙМАННЯ

Зонт від атмосферних опадів

____**C3**_____

Дата виготовлення

Продано
(найменування підприємства торгівлі, штамп магазину)

Клеймо приймальника

Дата продажу