100 Касто Ван EC B



Тихий витяжний вентилятор на EC двигуні

- Рівень звукового тиску LpA на відстані 3 м: 26
- Тип крильчатки: Змішаного типу
- Матеріал корпусу: Пластик
- Захист від зворотньої тяги: Зворотний клапан
- Шнурковий вимикач
- Підшипник кочення

	Одиниця виміру	100 Касто Ван EC B
Розмір повітропроводу, який приєднується	мм	100
Мінімальна напруга живлення	В	220
Максимальна напруга живлення	В	240
Частота мережі живлення	Гц	50/60
Номінальна потужність	Вт	3
Максимальний струм	А	0.03
Максимальна витрата повітря	м³/год	95
Швидкість обертання	-	2100
Рівень звукового тиску LpA на відстані 3 м	дБ(А)	26
Клас захисту	-	IP44 Zone 1
Матеріал крильчатки	-	Пластик

Розміри

ØD	H	L	L1
99	160	79	19

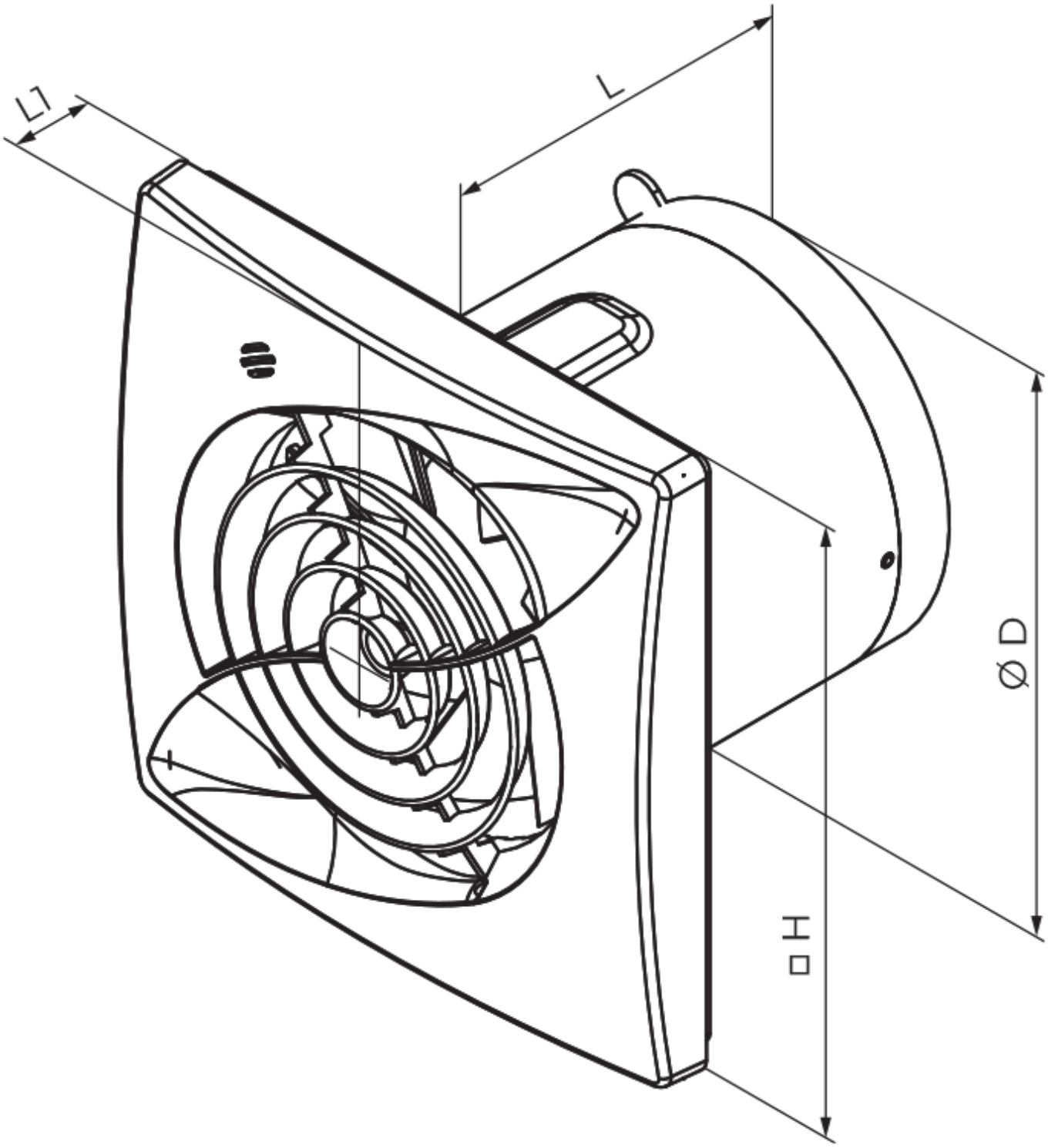

Аксесуари

Пластикові решітки вентиляційні

Найменування	Фото	Опис

МВ 100		Пластикові решітки з нахиленими ламелями, двоелементні

Пластикові системи круглих повітропроводів

Найменування	Фото	Опис
1805		Для стінового монтажу

Гнучкі повітроводи

Найменування	Фото	Опис
Полівент Н		Гнучкий неізольований повітропровід з металізованої плівки

Зворотні клапани для побутової вентиляції

Найменування	Фото	Опис
КО 100		Зворотній клапан призначений для побутових вентиляторів
КО1 100		Зворотній клапан призначений для побутових вентиляторів

Зєднувально-монтажні елементи

Найменування	Фото	Опис
Х 100		Хомути призначені для швидкого та надійного монтажу і з'єднання різних елементів вентиляційної системи круглого перерізу. Виготовляються зі смуги нержавіючої сталі

Віконні провітрювачі

Найменування	Фото	Опис
ПО 400		Віконні припливні провітрювачі для вентиляції