100 Солід Глас Т Чорний



Осьові вентилятори зі скляними панелями для витяжної вентиляції, які підходять для використання в Зоні 1

- Рівень звукового тиску LpA на відстані 3 м: 26
- Матеріал корпусу: Пластик
- Захист від зворотньої тяги: Зворотний клапан
- Таймер: Таймер вимкнення

	Одиниця виміру	100 Солід Глас Т Чорний
Розмір повітропроводу, який приєднується	мм	100
Мінімальна напруга живлення	В	220
Максимальна напруга живлення	В	240
Частота мережі живлення	Гц	50
Номінальна потужність	Вт	8
Максимальний струм	А	0.5
Максимальна витрата повітря	м³/год	85
Швидкість обертання	-	2100
Рівень звукового тиску LpA на відстані 3 м	дБ(А)	26
Вага	кг	0.51
Мінімальна температура оточуючого повітря	°C	1
Максимальна температура оточуючого повітря	°C	45
Клас захисту	-	IP44 Zone 1
Матеріал крильчатки	-	Пластик

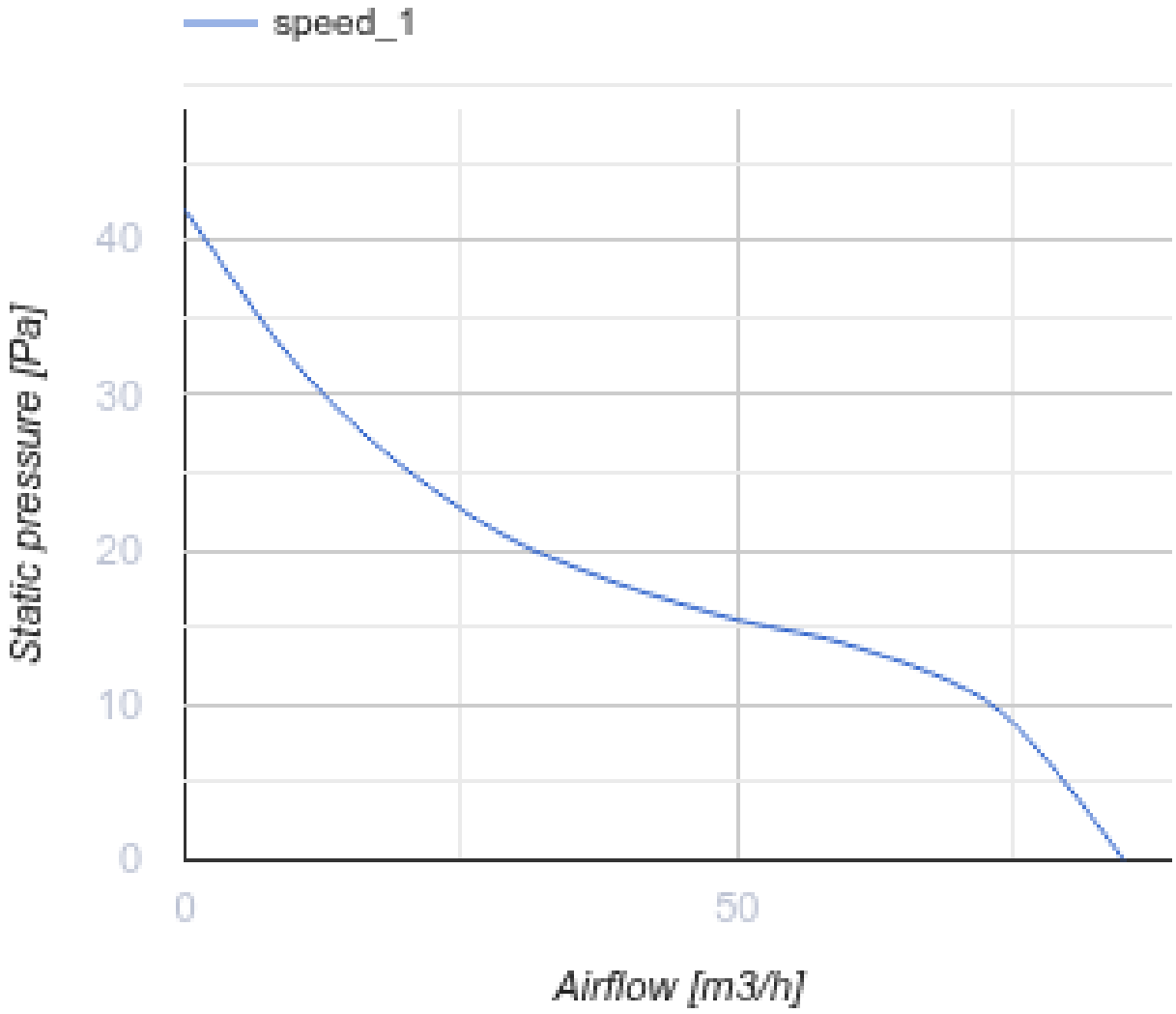

Розміри

Ø D	B	L	L1
99	160	79	38

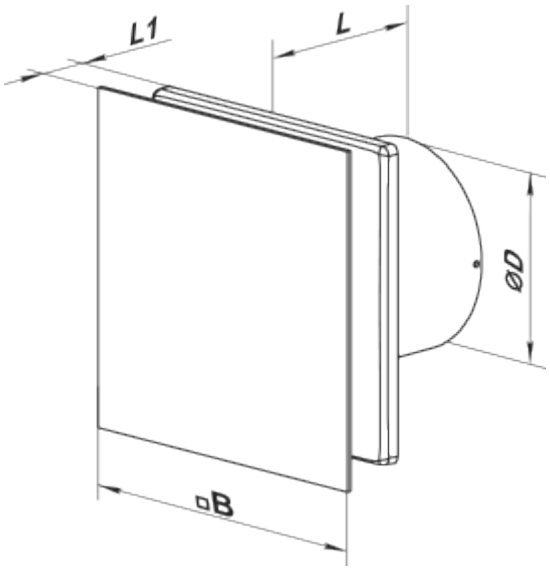

Аксесуари

Пластикові решітки вентиляційні

Найменування	Фото	Опис
МВ 100 В		Пластикові решітки з нахиленими ламелями, двоелементні

Зєднувально-монтажні елементи

Найменування	Фото	Опис
ПВТ 050/10		ПВХ-клейка стрічка – ізоляційна стрічка, що складається з пластифікованої полівінілхлоридної основи з нанесеним на неї клейовим шаром
ПВТ 050/30		ПВХ-клейка стрічка – ізоляційна стрічка, що складається з пластифікованої полівінілхлоридної основи з нанесеним на неї клейовим шаром
ПВТ 050/50		ПВХ-клейка стрічка – ізоляційна стрічка, що складається з пластифікованої полівінілхлоридної основи з нанесеним на неї клейовим шаром
Х 100		Хомути призначені для швидкого та надійного монтажу і з’єднання різних елементів вентиляційної системи круглого перерізу. Виготовляються зі смуги нержавіючої сталі

Пластикові системи круглих повітропроводів

Найменування	Фото	Опис
1805		Для стінового монтажу

Гнучкі повітроводи

Найменування	Фото	Опис
Полівент Н		Гнучкий неізольований повітропровід з металізованої плівки

Зворотні клапани для побутової вентиляції

Найменування	Фото	Опис
КО 100		Зворотній клапан призначений для побутових вентиляторів
КО1 100		Зворотній клапан призначений для побутових вентиляторів

Віконні провітрювачі

Найменування	Фото	Опис
ПО 400		Віконні припливні провітрювачі для вентиляції

Пластикові ковпаки вентиляційні

Найменування	Фото	Опис
МВ 102 ВК		Припливно-витяжні ковпаки пластикові

Металеві ковпаки вентиляційні

Найменування	Фото	Опис
МВМ 102 В Н		Витяжні ковпаки металеві