125 Бейс Т Л Б



Витяжні осьові вентилятори високої продуктивності сумісні з декоративними панелями Design concept

- Рівень звукового тиску LpA на відстані 3 м: 29
- Тип крильчатки: Осьовий
- Матеріал корпусу: Пластик
- Таймер: Таймер вимкнення
- Підшипник кочення

	Одиниця виміру	125 Бейс Т Л Б
Розмір повітропроводу, який приєднується	мм	125
Фазність	-	1
Максимальна напруга живлення	В	240
Мінімальна напруга живлення	В	220
Частота мережі живлення	Гц	50/60
Номінальна потужність	Вт	8
Максимальний струм	А	0.053
Максимальна витрата повітря	м³/год	147
Швидкість обертання	-	1600
Рівень звукового тиску LpA на відстані 3 м	дБ(А)	29
Мінімальна температура оточуючого повітря	°С	1
Максимальна температура оточуючого повітря	°С	40
Клас захисту	-	IP24
Матеріал крильчатки	-	Пластик

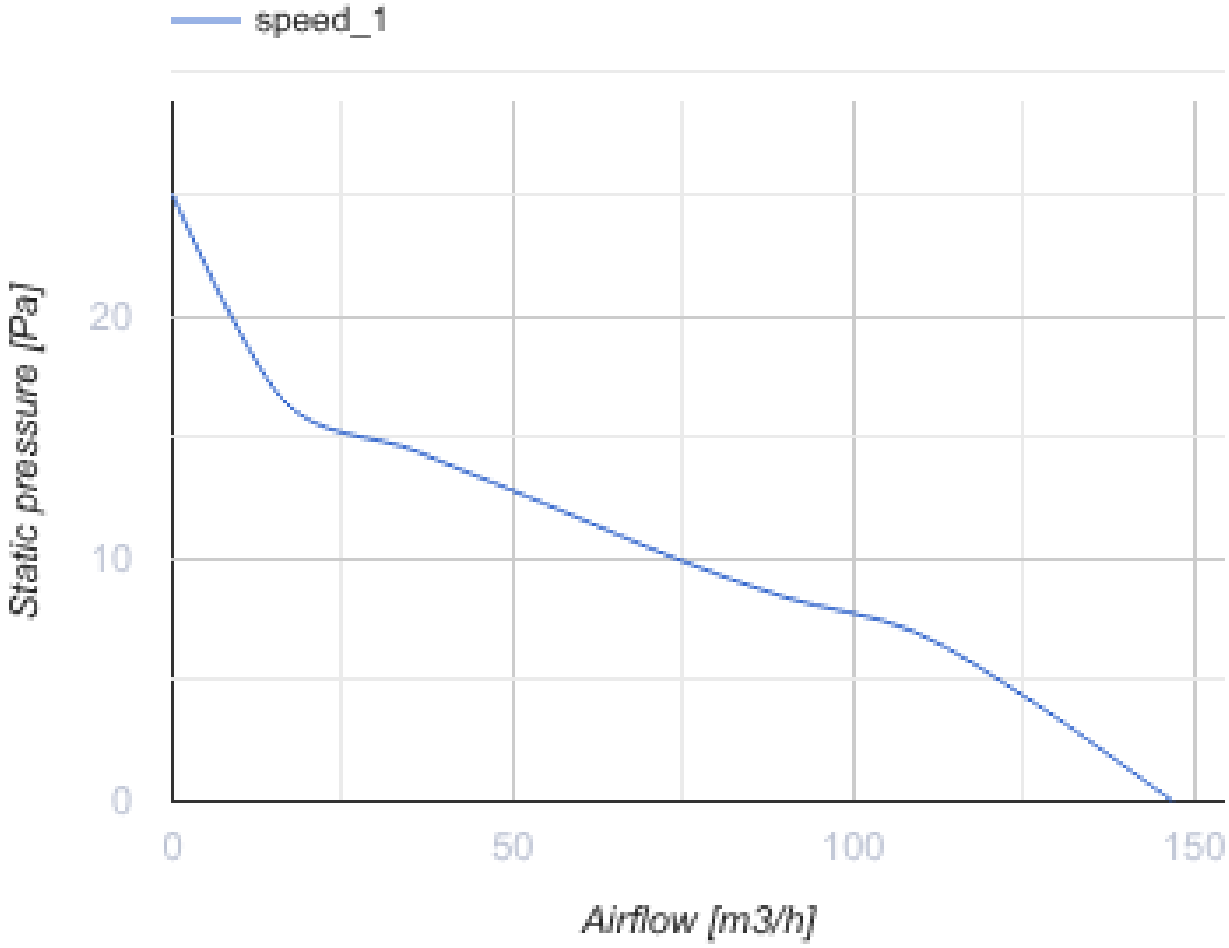

Розміри

ØD	B	L	L1
124	165	88	16

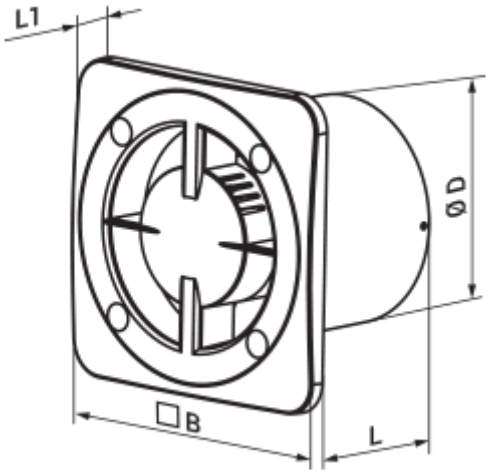

Аксесуари

Пластикові решітки вентиляційні

Найменування	Фото	Опис
МВ 120 В		Пластикові решітки з нахиленими ламелями, двоелементні

Зєднувально-монтажні елементи

Найменування	Фото	Опис
ПВТ 050/10		ПВХ-клейка стрічка – ізоляційна стрічка, що складається з пластифікованої полівінілхлоридної основи з нанесеним на неї клейовим шаром
ПВТ 050/30		ПВХ-клейка стрічка – ізоляційна стрічка, що складається з пластифікованої полівінілхлоридної основи з нанесеним на неї клейовим шаром
ПВТ 050/50		ПВХ-клейка стрічка – ізоляційна стрічка, що складається з пластифікованої полівінілхлоридної основи з нанесеним на неї клейовим шаром
Х 125		Хомути призначені для швидкого та надійного монтажу і з’єднання різних елементів вентиляційної системи круглого перерізу. Виготовляються зі смуги нержавіючої сталі

Пластикові системи круглих повітропроводів

Найменування	Фото	Опис
2805		Для стінового монтажу

Гнучкі повітроводи

Найменування	Фото	Опис
Полівент Н		Гнучкий неізольований повітропровід з металізованої плівки

Декоративні лицьові панелі вентиляторів

Найменування	Фото	Опис
ФП 180 Плейн		Змінні декоративні лицьові панелі – універсальне рішення, яке дозволяє підібрати дизайн вентилятора або вентиляційної решітки під будь-який інтер'єр ванної або кухні.
ФП 180 Плейн червоний		Змінні декоративні лицьові панелі – універсальне рішення, яке дозволяє підібрати дизайн вентилятора або вентиляційної решітки під будь-який інтер'єр ванної або кухні.

ФП 180 Плейн чорний сапфір		Змінні декоративні лицьові панелі – універсальне рішення, яке дозволяє підібрати дизайн вентилятора або вентиляційної решітки під будь-який інтер'єр ванної або кухні.
ФП 180 Плейн металік		Змінні декоративні лицьові панелі – універсальне рішення, яке дозволяє підібрати дизайн вентилятора або вентиляційної решітки під будь-який інтер'єр ванної або кухні.
ФП 180 Плейн він		Змінні декоративні лицьові панелі – універсальне рішення, яке дозволяє підібрати дизайн вентилятора або вентиляційної решітки під будь-який інтер'єр ванної або кухні.
ФПБ 180/125 Диск		Змінні декоративні лицьові панелі – універсальне рішення, яке дозволяє підібрати дизайн вентилятора або вентиляційної решітки під будь-який інтер'єр ванної або кухні.
ФП 180 Аква		Змінні декоративні лицьові панелі – універсальне рішення, яке дозволяє підібрати дизайн вентилятора або вентиляційної решітки під будь-який інтер'єр ванної або кухні.
ФП 180 Марс		Змінні декоративні лицьові панелі – універсальне рішення, яке дозволяє підібрати дизайн вентилятора або вентиляційної решітки під будь-який інтер'єр ванної або кухні.
ФП 180 Містері		Змінні декоративні лицьові панелі – універсальне рішення, яке дозволяє підібрати дизайн вентилятора або вентиляційної решітки під будь-який інтер'єр ванної або кухні.
ФП 180 Плейн хром		Змінні декоративні лицьові панелі – універсальне рішення, яке дозволяє підібрати дизайн вентилятора або вентиляційної решітки під будь-який інтер'єр ванної або кухні.
ФП 180 Плейн алюмат		Змінні декоративні лицьові панелі – універсальне рішення, яке дозволяє підібрати дизайн вентилятора або вентиляційної решітки під будь-який інтер'єр ванної або кухні.
ФПБ 180/125 Глас-1		Змінні декоративні лицьові панелі – універсальне рішення, яке дозволяє підібрати дизайн вентилятора або вентиляційної решітки під будь-який інтер'єр ванної або кухні.
ФПБ 180/125 Глас-1 червоний		Змінні декоративні лицьові панелі – універсальне рішення, яке дозволяє підібрати дизайн вентилятора або вентиляційної решітки під будь-який інтер'єр ванної або кухні.
ФПБ 180/125 Глас-1 чорний		Змінні декоративні лицьові панелі – універсальне рішення, яке дозволяє підібрати дизайн вентилятора або вентиляційної решітки під будь-який інтер'єр ванної або кухні.
ФП 180 Плейн голд		Змінні декоративні лицьові панелі – універсальне рішення, яке дозволяє підібрати дизайн вентилятора або вентиляційної решітки під будь-який інтер'єр ванної або кухні.
ФП 180 Плейн дім		Змінні декоративні лицьові панелі – універсальне рішення, яке дозволяє підібрати дизайн вентилятора або вентиляційної решітки під будь-який інтер'єр ванної або кухні.

Зворотні клапани для побутової вентиляції

Найменування	Фото	Опис

КО 125		Зворотній клапан призначений для побутових вентиляторів

Віконні провітрювачі

Найменування	Фото	Опис
ПО 400		Віконні припливні провітрювачі для вентиляції

Пластикові ковпаки вентиляційні

Найменування	Фото	Опис
МВ 122 ВК		Припливно-витяжні ковпаки пластикові

Металеві ковпаки вентиляційні

Найменування	Фото	Опис
МВМ 122 В Н		Витяжні ковпаки металеві