# 125 Бейс Т



Витяжні осьові вентилятори високої продуктивності сумісні з декоративними панелями Design concept

- Рівень звукового тиску LpA на відстані 3 м: 35
- Тип крильчатки: Осьовий
- Матеріал корпусу: Пластик
- Таймер: Таймер вимкнення

| | Одиниця виміру | 125 Бейс Т |
|---|---|---|
| Розмір повітропроводу, який приєднується | мм | 125 |
| Фазність | - | 1 |
| Максимальна напруга живлення | В | 240 |
| Мінімальна напруга живлення | В | 220 |
| Частота мережі живлення | Гц | 50/60 |
| Номінальна потужність | Вт | 16 |
| Максимальний струм | А | 0.117 |
| Максимальна витрата повітря | м³/год | 180 |
| Швидкість обертання | - | 2400 |
| Рівень звукового тиску LpA на відстані 3 м | дБ(А) | 35 |
| Максимальна температура оточуючого повітря | °С | 40 |
| Мінімальна температура оточуючого повітря | °С | 1 |
| Клас захисту | - | IP24 |
| Матеріал крильчатки | - | Пластик |

## Розміри

| ØD | B | L | L1 |
|---|---|---|---|
| 124 | 165 | 88 | 16 |

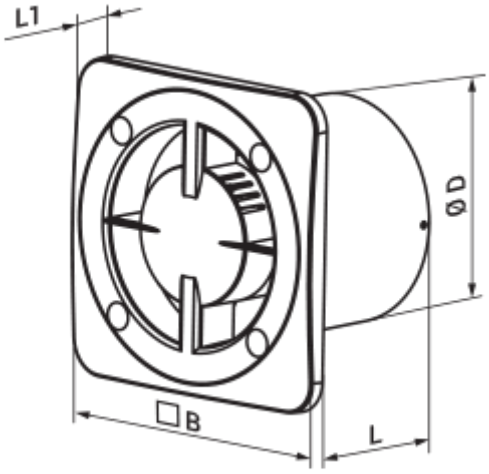
L1
ØD
□B
L

## Екодизайн

| Торгова марка | Вентс | | | | | |
|---|---|---|---|---|---|---|
| Модель | 125 Бейс Т | | | | | |
| Питоме споживання енергії (кВт.год/(м²/рік)) | Холодний | | Помірний | | Теплий | |
| | -30.8 | B | -14.4 | E | -5 | F |
| Тип установки | Односпрямована | | | | | |
| Тип приводу | Одношвидкісний | | | | | |
| Тип теплообміннику | Немає | | | | | |
| Максимальна витрата повітря (м³/год) | 180 | | | | | |
| Споживана потужність (Вт) | 16 | | | | | |
| Еталонна об'ємна витрата (м³/с) | 0.035 | | | | | |
| Питома споживана потужність у вихідній точці (Вт/(м³/год)) | 0.089 | | | | | |
| Спосіб керування приводом | Ручне керування | | | | | |
| Максимальні зовнішні витоки (%) | 2.7 | | | | | |
| Декларований тип вентиляційної одиниці | RVU UVU | | | | | |
| Sound power level (дБ(А)) | 55 | | | | | |
| Річне споживання електрики (кВт.год/рік) | Холодний | | Помірний | | Теплий | |
| | 111 | | 111 | | 111 | |
| Річне збереження тепла (кВт.год/рік) | Холодний | | Помірний | | Теплий | |
| | 3355 | | 1715 | | 776 | |