125 ЛД ТН К Л



Осьові декоративні вентилятори з панелями для витяжної вентиляції

- Рівень звукового тиску LpA на відстані 3 м: 34
- Матеріал корпусу: Пластик
- Захист від зворотньої тяги: Зворотний клапан
- Датчик вологості
- Таймер: Таймер вимкнення
- Підшипник кочення

	Одиниця виміру	125 ЛД ТН К Л
Розмір повітропроводу, який приєднується	мм	125
Фазність	-	1
Мінімальна напруга живлення	В	220
Максимальна напруга живлення	В	240
Частота мережі живлення	Гц	50
Номінальна потужність	Вт	16
Максимальний струм	А	0.1
Максимальна витрата повітря	м³/год	167
Швидкість обертання	-	2400
Рівень звукового тиску LpA на відстані 3 м	дБ(А)	34
Вага	кг	0.74
Максимальна температура оточуючого повітря	°С	40
Мінімальна температура оточуючого повітря	°С	1
Клас захисту	-	IP34
Матеріал крильчатки	-	Пластик

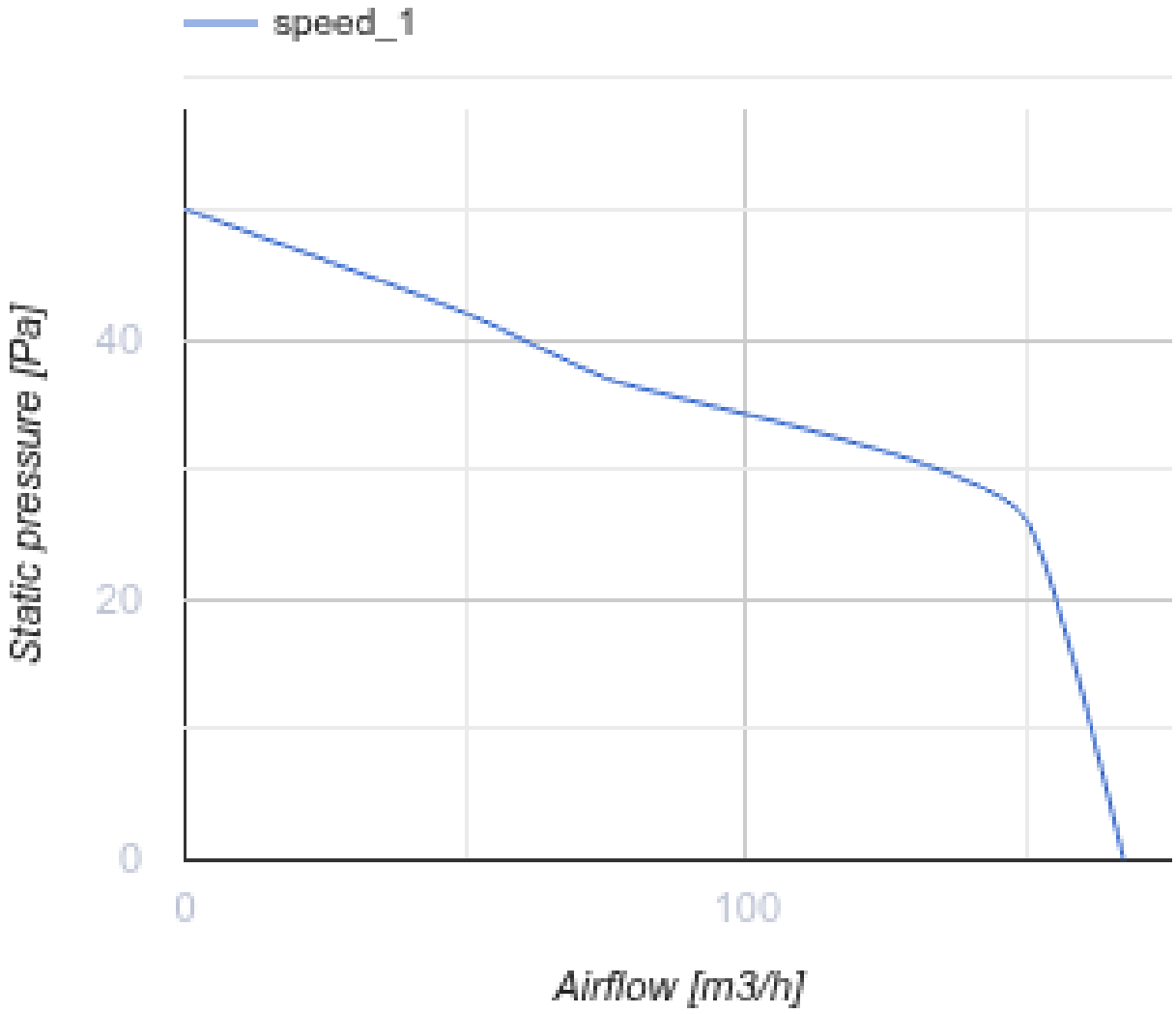

Розміри

ØD	B	H	L	L1
125	177	140	135	34

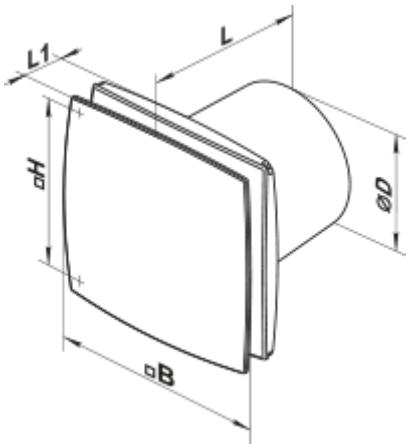

Аксесуари

Пластикові решітки вентиляційні

Найменування	Фото	Опис
МВ 120 В		Пластикові решітки з нахиленими ламелями, двоелементні

Зєднувально-монтажні елементи

Найменування	Фото	Опис
ПВТ 050/10		ПВХ-клейка стрічка – ізоляційна стрічка, що складається з пластифікованої полівінілхлоридної основи з нанесеним на неї клейовим шаром
ПВТ 050/30		ПВХ-клейка стрічка – ізоляційна стрічка, що складається з пластифікованої полівінілхлоридної основи з нанесеним на неї клейовим шаром
ПВТ 050/50		ПВХ-клейка стрічка – ізоляційна стрічка, що складається з пластифікованої полівінілхлоридної основи з нанесеним на неї клейовим шаром
Х 125		Хомути призначені для швидкого та надійного монтажу і з'єднання різних елементів вентиляційної системи круглого перерізу. Виготовляються зі смуги нержавіючої сталі

Пластикові системи круглих повітропроводів

Найменування	Фото	Опис
2805		Для стінового монтажу

Гнучкі повітроводи

Найменування	Фото	Опис
Полівент Н		Гнучкий неізольований повітропровід з металізованої плівки

Віконні провітрювачі

Найменування	Фото	Опис
ПО 400		Віконні припливні провітрювачі для вентиляції

Пластикові ковпаки вентиляційні

Найменування	Фото	Опис

МВ 122 ВК		Припливно-витяжні ковпаки пластикові

Металеві ковпаки вентиляційні

Найменування	Фото	Опис
МВМ 122 В Н		Витяжні ковпаки металеві

Екодизайн

Торгова марка	Вентс					
Модель	125 ЛД ТН К Л					
Питоме споживання енергії (кВт.год/(м²/рік))	Холодний		Помірний		Теплий	
	30.6	B	14.2	E	4.8	F
Тип установки	Односпрямована					
Тип приводу	Одношвидкісний					
Тип теплообміннику	Немає					
Максимальна витрата повітря (м³/год)	167					
Споживана потужність (Вт)	16					
Еталонна об'ємна витрата (м³/с)	0.032					
Питома споживана потужність у вихідній точці (Вт/(м³/год))	0.096					
Спосіб керування приводом	Ручне керування					
Максимальні зовнішні витоки (%)	2.7					
Декларований тип вентиляційної одиниці	RVU UVU					
Sound power level (дБ(А))	54					
Річне споживання електрики (кВт.год/рік)	Холодний		Помірний		Теплий	
	120		120		120	
Річне збереження тепла (кВт.год/рік)	Холодний		Помірний		Теплий	
	3355		1715		776	