125 Сілента-М



Витяжні осьові тихі вентилятори

- Рівень звукового тиску LpA на відстані 3 м: 31
- Тип крильчатки: Осьовий
- Матеріал корпусу: Пластик

	Одиниця виміру	125 Сілента-М
Розмір повітропроводу, який приєднується	мм	125
Максимальна напруга живлення	В	240
Мінімальна напруга живлення	В	220
Частота мережі живлення	Гц	50/60
Номінальна потужність	Вт	9.1
Максимальний струм	А	0.059
Максимальна витрата повітря	м³/год	152
Рівень звукового тиску LpA на відстані 3 м	дБ(А)	31
Вага	кг	0.63
Максимальна температура оточуючого повітря	°С	40
Мінімальна температура оточуючого повітря	°С	1
Клас захисту	-	IP34
Матеріал крильчатки	-	Пластик

Розміри

Ø D	B	H	L	L1
125	180	150	94	25

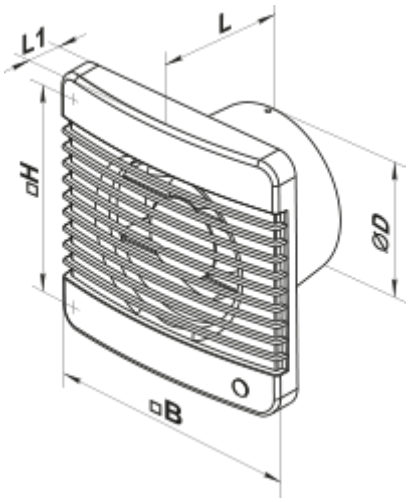

Аксесуари

Пластикові решітки вентиляційні

Найменування	Фото	Опис
МВ 120 В		Пластикові решітки з нахиленими ламелями, двоелементні

Зєднувально-монтажні елементи

Найменування	Фото	Опис
ПВТ 050/10		ПВХ-клейка стрічка – ізоляційна стрічка, що складається з пластифікованої полівінілхлоридної основи з нанесеним на неї клейовим шаром
ПВТ 050/30		ПВХ-клейка стрічка – ізоляційна стрічка, що складається з пластифікованої полівінілхлоридної основи з нанесеним на неї клейовим шаром
ПВТ 050/50		ПВХ-клейка стрічка – ізоляційна стрічка, що складається з пластифікованої полівінілхлоридної основи з нанесеним на неї клейовим шаром
Х 125		Хомути призначені для швидкого та надійного монтажу і з’єднання різних елементів вентиляційної системи круглого перерізу. Виготовляються зі смуги нержавіючої сталі

Пластикові системи круглих повітропроводів

Найменування	Фото	Опис
2805		Для стінового монтажу

Гнучкі повітроводи

Найменування	Фото	Опис

Полівент Н		Гнучкий неізольований повітропровід з металізованої плівки

Зворотні клапани для побутової вентиляції

Найменування	Фото	Опис
КО 125		Зворотній клапан призначений для побутових вентиляторів

Віконні провітрювачі

Найменування	Фото	Опис
ПО 400		Віконні припливні провітрювачі для вентиляції

Пластикові ковпаки вентиляційні

Найменування	Фото	Опис
МВ 122 ВК		Припливно-витяжні ковпаки пластикові

Металеві ковпаки вентиляційні

Найменування	Фото	Опис
МВМ 122 В Н		Витяжні ковпаки металеві

Екодизайн

Торгова марка	Вентс					
Модель	125 Сілента-М					
Питоме споживання енергії (кВт.год/(м²/рік))	Холодний		Помірний		Теплий	
	-32	B	-16	E	-6	F
Тип установки	Односпрямована					
Тип приводу	Multi-speed					
Тип теплообміннику	Немає					
Максимальна витрата повітря (м³/год)	148					
Споживана потужність (Вт)	9.3					
Еталонна об'ємна витрата (м³/с)	0.029					
Питома споживана потужність у вихідній точці (Вт/(м³/год))	0.04					
Спосіб керування приводом	Ручне керування					
Максимальні зовнішні витоки (%)	2.7					
Sound power level (дБ(А))	51					
Декларований тип вентиляційної одиниці	RVU UVU					
Річне споживання електрики (кВт.год/рік)	Холодний		Помірний		Теплий	
	100		100		100	
Річне збереження тепла (кВт.год/рік)	Холодний		Помірний		Теплий	
	3400		1700		800	