Аб ДП 225x225/100



Для з’єднання квадратних стельових дифузорів ДП з круглими повітропроводами

• Матеріал корпусу: Оцинкована сталь

	Одиниця виміру	Аб ДП 225x225/100
Розмір повітропроводу, який приєднується	мм	100
Вага	кг	0.62

Розміри

l	h	ØD	K
113.6	113.6	100	178.6

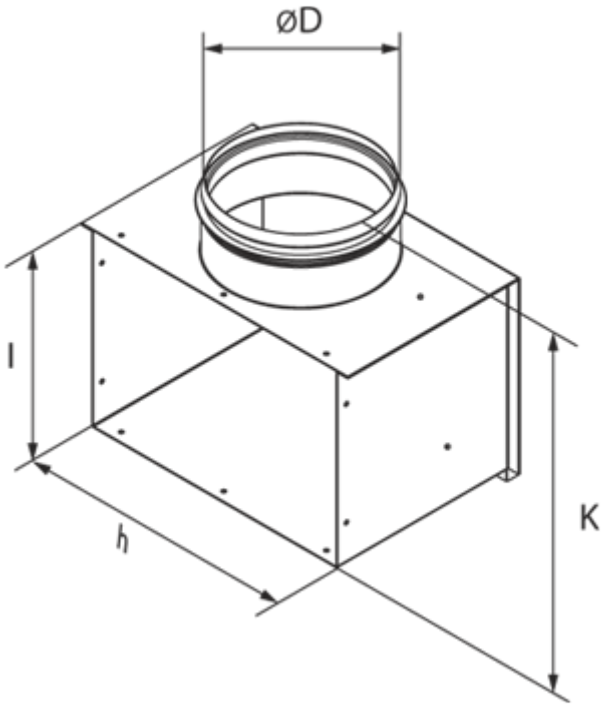
ØD
l
h
K