Аб ДП 300x300/150



Для з’єднання квадратних стельових дифузорів ДП з круглими повітропроводами

• Матеріал корпусу: Оцинкована сталь

	Одиниця виміру	Аб ДП 300x300/150
Розмір повітропроводу, який приєднується	мм	150
Вага	кг	1.3

Розміри

l	h	ØD	K
188.6	188.6	150	253.6

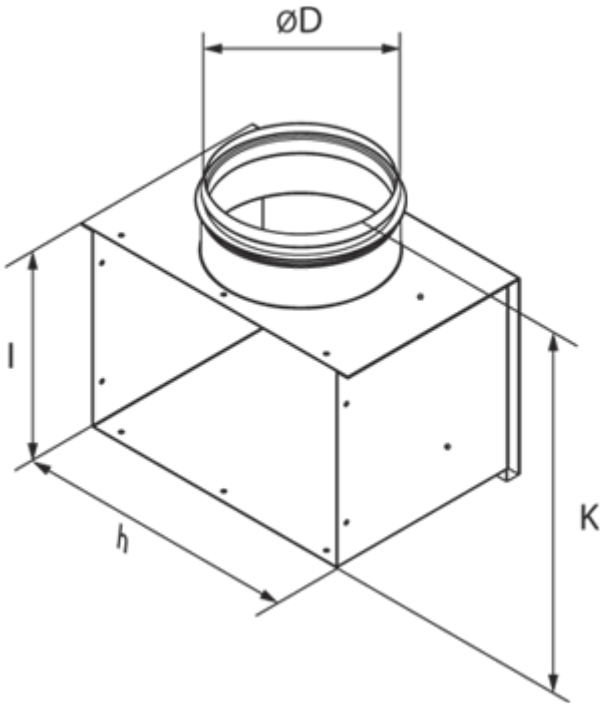
ØD
l
h
K