Аб ДП 325x325/160



Для з’єднання квадратних стельових дифузорів ДП з круглими повітропроводами

• Матеріал корпусу: Оцинкована сталь

	Одиниця виміру	Аб ДП 325x325/160
Розмір повітропроводу, який приєднується	мм	160
Вага	кг	1.56

Розміри

l	h	ØD	K
213.6	213.6	160	278.6

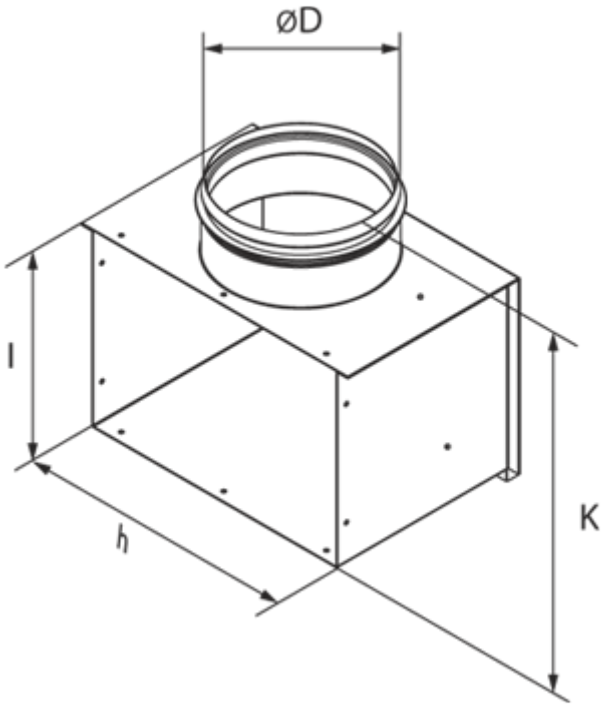
ØD
l
h
K