Аб ДП 394x394/100



Для з’єднання квадратних стельових дифузорів ДП з круглими повітропроводами

• Матеріал корпусу: Оцинкована сталь

	Одиниця виміру	Аб ДП 394x394/100
Розмір повітропроводу, який приєднується	мм	100
Вага	кг	1.74

Розміри

l	h	ØD	K
282.6	282.6	100	347.6

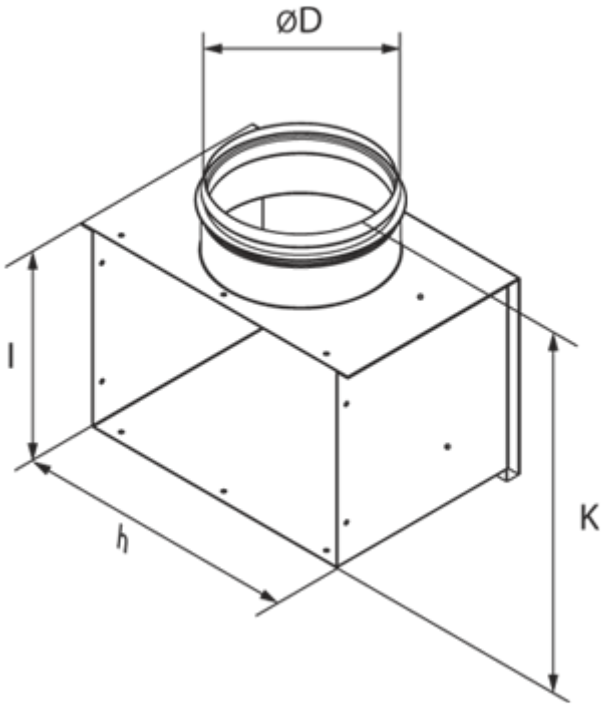
ØD
l
h
K