# Аб ДП 394x394/200



Для з’єднання квадратних стельових дифузорів ДП з круглими повітропроводами

• Матеріал корпусу: Оцинкована сталь

| | Одиниця виміру | Аб ДП 394x394/200 |
|---|---|---|
| Розмір повітропроводу, який приєднується | мм | 200 |
| Вага | кг | 2.4 |

## Розміри

| l | h | ØD | K |
|---|---|---|---|
| 282.6 | 282.6 | 200 | 347.6 |

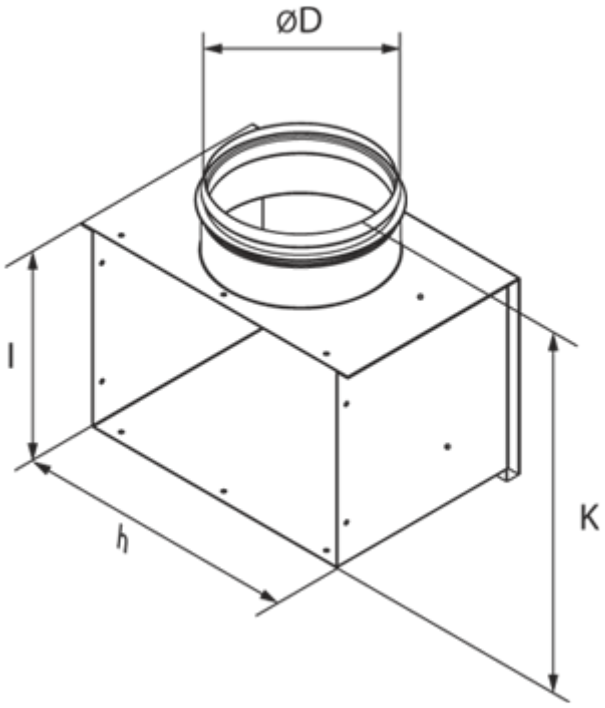
ØD
l
h
K