Аб ДП 460x325/150



Для з’єднання квадратних стельових дифузорів ДП з круглими повітропроводами

• Матеріал корпусу: Оцинкована сталь

	Одиниця виміру	Аб ДП 460x325/150
Розмір повітропроводу, який приєднується	мм	150
Вага	кг	2.2

Розміри

l	h	ØD	K
348.6	213.6	150	278.6

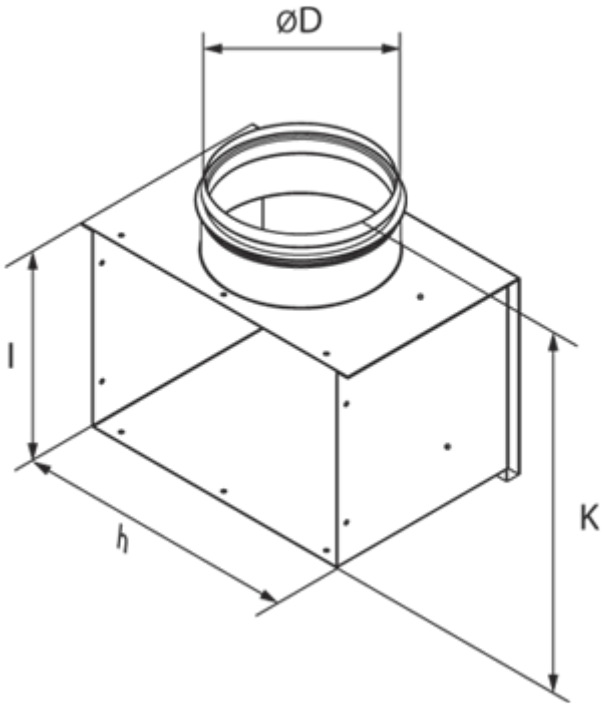
ØD
l
h
K