Аб ДП 460x460/100



Для з’єднання квадратних стельових дифузорів ДП з круглими повітропроводами

• Матеріал корпусу: Оцинкована сталь

	Одиниця виміру	Аб ДП 460x460/100
Розмір повітропроводу, який приєднується	мм	100
Вага	кг	2.28

Розміри

l	h	ØD	K
348.6	348.6	100	413.6

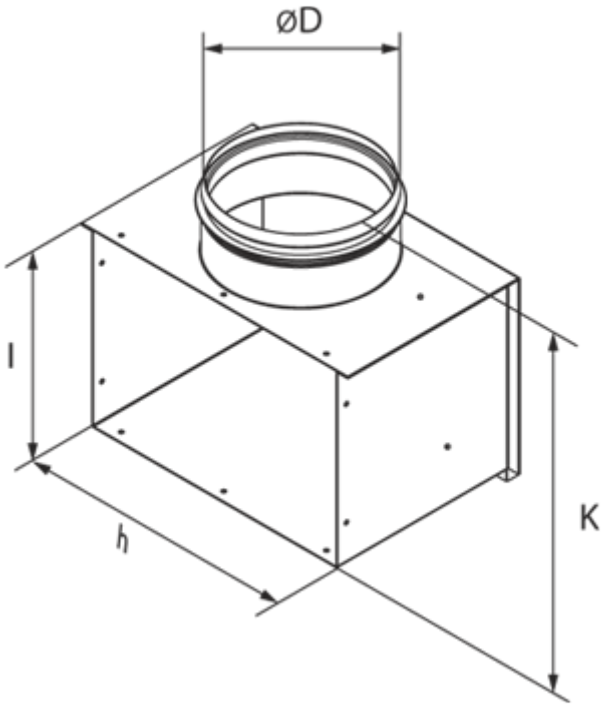
ØD
l
h
K