Аб ДП 460x460/200



Для з’єднання квадратних стельових дифузорів ДП з круглими повітропроводами

• Матеріал корпусу: Оцинкована сталь

	Одиниця виміру	Аб ДП 460x460/200
Розмір повітропроводу, який приєднується	мм	200
Вага	кг	3.12

Розміри

l	h	ØD	K
348.6	348.6	200	413.6

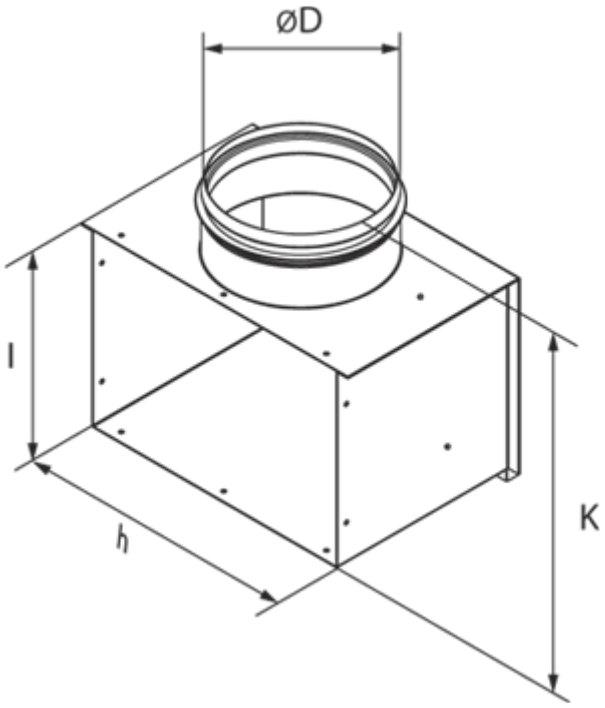
ØD
l
h
K