Аб ДП 530x394/250



Для з’єднання квадратних стельових дифузорів ДП з круглими повітропроводами

• Матеріал корпусу: Оцинкована сталь

	Одиниця виміру	Аб ДП 530x394/250
Розмір повітропроводу, який приєднується	мм	250
Вага	кг	3.4

Розміри

l	h	ØD	K
418.6	282.6	250	347.6

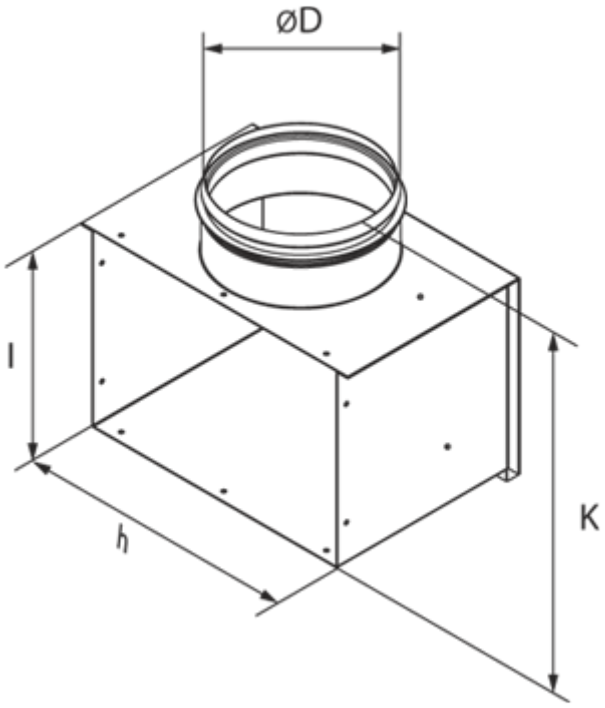
ØD
l
h
K