Аб ДП 530x460/315



Для з’єднання квадратних стельових дифузорів ДП з круглими повітропроводами

• Матеріал корпусу: Оцинкована сталь

	Одиниця виміру	Аб ДП 530x460/315
Розмір повітропроводу, який приєднується	мм	315
Вага	кг	4.4

Розміри

l	h	ØD	K
418.6	348.6	315	413.6

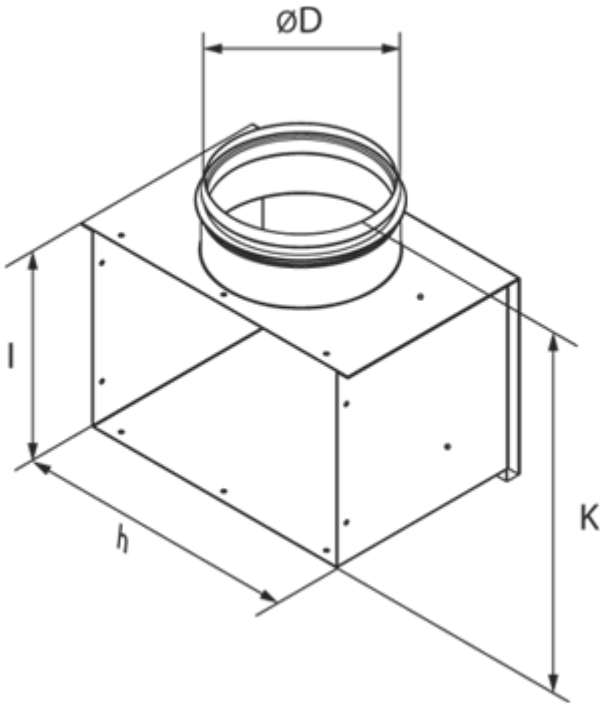
ØD
l
h
K