Аб ДП 596x260/125



Для з’єднання квадратних стельових дифузорів ДП з круглими повітропроводами

• Матеріал корпусу: Оцинкована сталь

	Одиниця виміру	Аб ДП 596x260/125
Розмір повітропроводу, який приєднується	мм	125
Вага	кг	1.82

Розміри

l	h	ØD	K
488.6	148.6	125	213.6

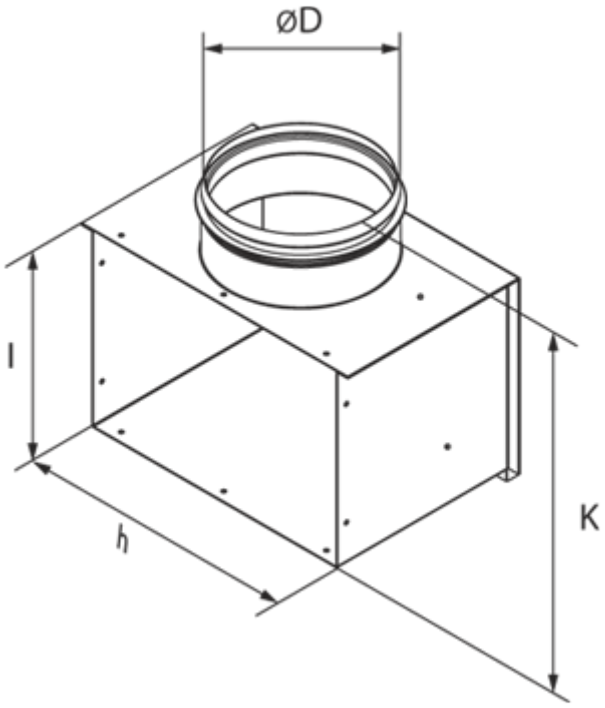
ØD
l
h
K