Аб ДП 596x530/315



Для з’єднання квадратних стельових дифузорів ДП з круглими повітропроводами

• Матеріал корпусу: Оцинкована сталь

	Одиниця виміру	Аб ДП 596x530/315
Розмір повітропроводу, який приєднується	мм	315
Вага	кг	5.45

Розміри

l	h	ØD	K
488.6	418.6	315	483.6

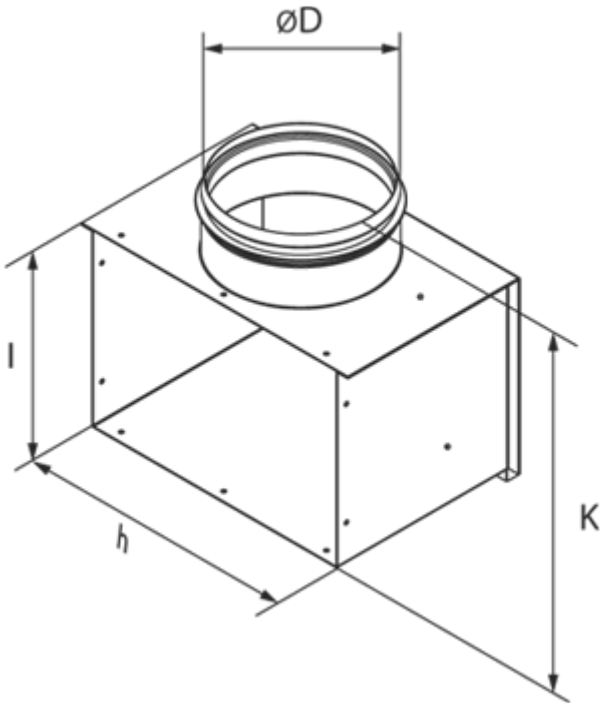
ØD
l
h
K