Аб ДП 596x596/160



Для з’єднання квадратних стельових дифузорів ДП з круглими повітропроводами

• Матеріал корпусу: Оцинкована сталь

	Одиниця виміру	Аб ДП 596x596/160
Розмір повітропроводу, який приєднується	мм	160
Вага	кг	4.2

Розміри

l	h	ØD	K
484.6	484.6	160	549.6

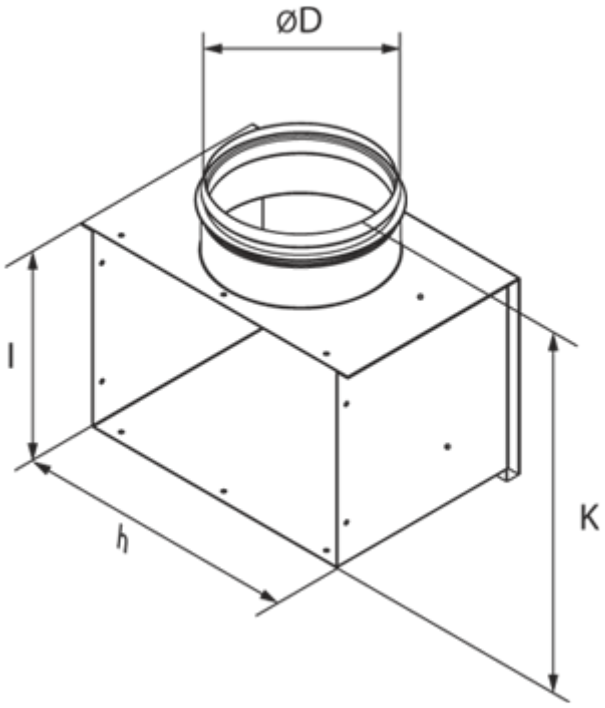
ØD
l
h
K