Аб ДП 596x596/315



Для з’єднання квадратних стельових дифузорів ДП з круглими повітропроводами

• Матеріал корпусу: Оцинкована сталь

	Одиниця виміру	Аб ДП 596x596/315
Розмір повітропроводу, який приєднується	мм	315
Вага	кг	5.98

Розміри

l	h	ØD	K
484.6	484.6	315	549.6

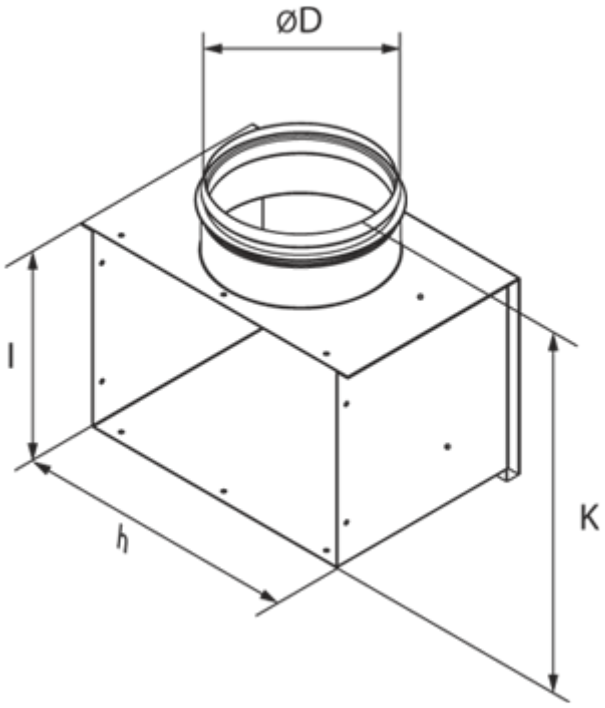
ØD
l
h
K