# Аб ДП 620x620/250



Для з’єднання квадратних стельових дифузорів ДП з круглими повітропроводами

• Матеріал корпусу: Оцинкована сталь

| | Одиниця виміру | Аб ДП 620x620/250 |
|---|---|---|
| Розмір повітропроводу, який приєднується | мм | 250 |
| Вага | кг | 6.75 |

## Розміри

| l | h | ØD | K |
|---|---|---|---|
| 508.6 | 508.6 | 250 | 573.6 |

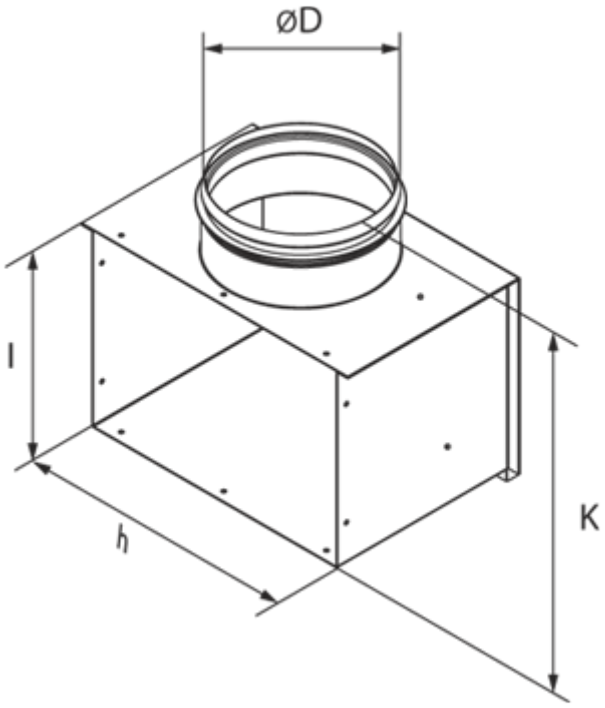
ØD
l
h
K