Аб ДВП/ДВК 295x295/140

Для з’єднання квадратних стельових дифузорів ДВП та ДВК з круглими повітропроводами

• Матеріал корпусу: Оцинкована сталь

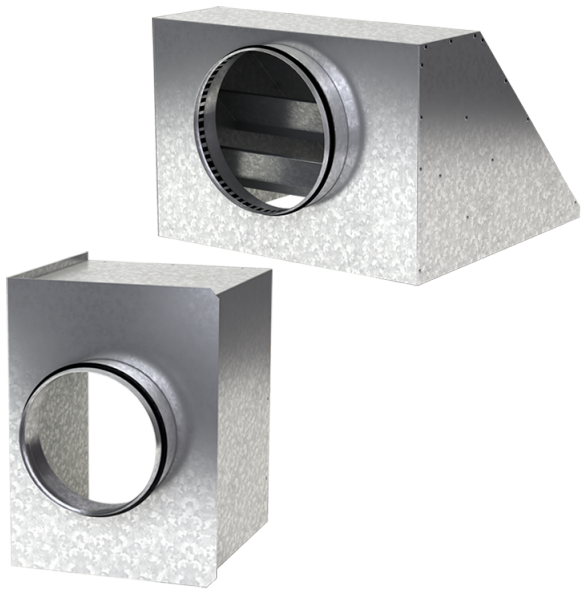

	Одиниця виміру	Аб ДВП/ДВК 295x295/140
Розмір повітропроводу, який приєднується	мм	140
Вага	кг	1.44

Розміри

a	b	ØD	K
292.6	292.6	140	347

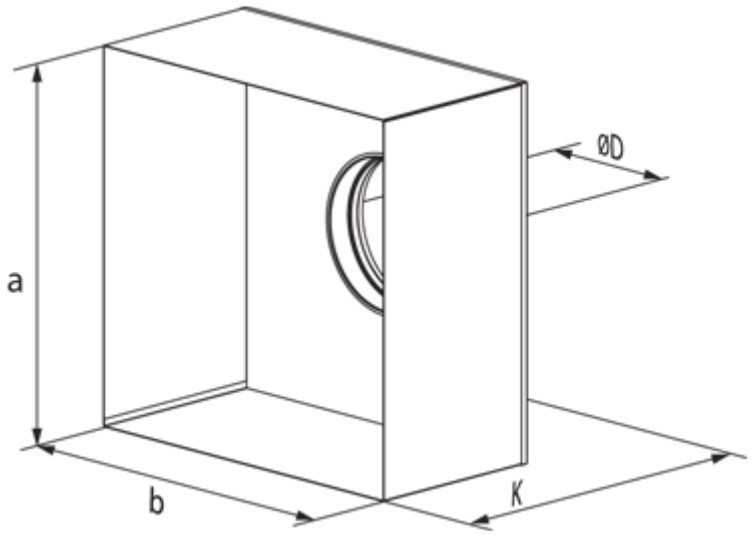
ØD
a
b
K