Аб ДВП/ДВК 305x305/125

Для з’єднання квадратних стельових дифузорів ДВП та ДВК з круглими повітропроводами

• Матеріал корпусу: Оцинкована сталь



	Одиниця виміру	Аб ДВП/ДВК 305x305/125
Розмір повітропроводу, який приєднується	мм	125
Вага	кг	1.49

Розміри

a	b	ØD	K
302.6	302.6	125	357

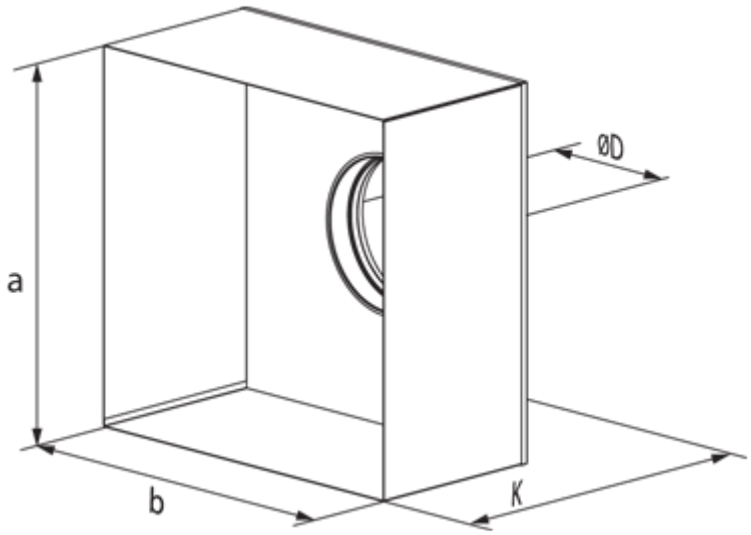
ØD
a
b
K