Аб ДВП/ДВК 395x395/200

Для з’єднання квадратних стельових дифузорів ДВП та ДВК з круглими повітропроводами

• Матеріал корпусу: Оцинкована сталь

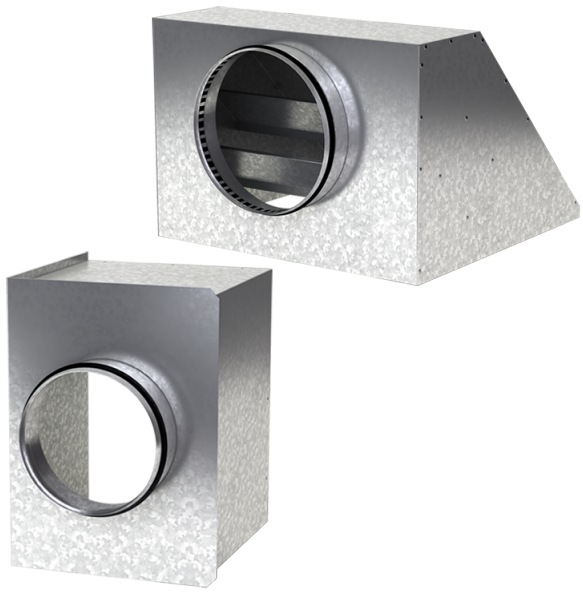

	Одиниця виміру	Аб ДВП/ДВК 395x395/200
Розмір повітропроводу, який приєднується	мм	200
Вага	кг	2.52

Розміри

a	b	ØD	K
392.6	392.6	200	447

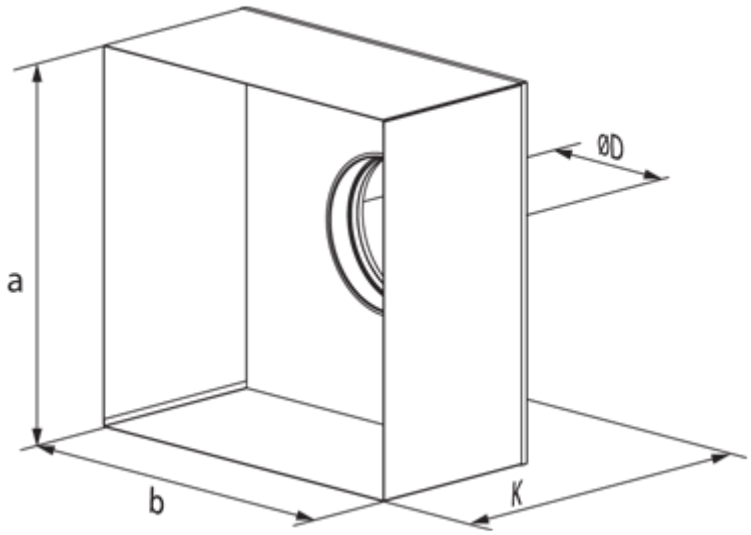
ØD
a
b
K