Аб ДВП/ДВК 495x495/250

Для з’єднання квадратних стельових дифузорів ДВП та ДВК з круглими повітропроводами

• Матеріал корпусу: Оцинкована сталь

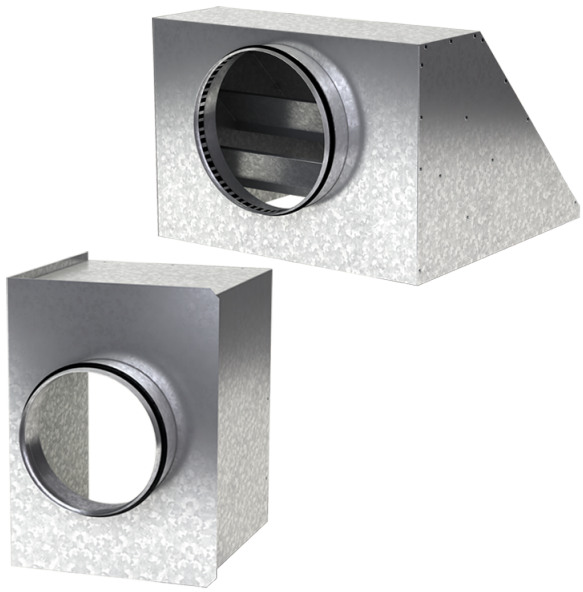

	Одиниця виміру	Аб ДВП/ДВК 495x495/250
Розмір повітропроводу, який приєднується	мм	250
Вага	кг	4

Розміри

a	b	ØD	K
492.6	492.6	250	547

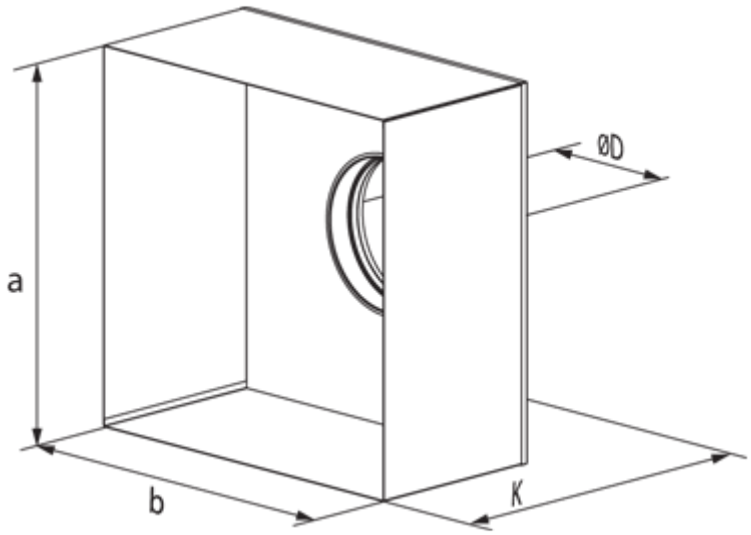
ØD
a
b
K