Аб ДВП/ДВК 595x595/315

Для з’єднання квадратних стельових дифузорів ДВП та ДВК з круглими повітропроводами

• Матеріал корпусу: Оцинкована сталь

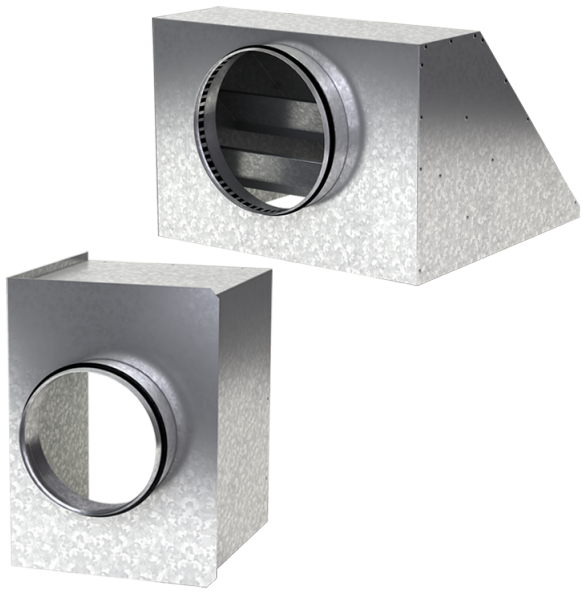

	Одиниця виміру	Аб ДВП/ДВК 595x595/315
Розмір повітропроводу, який приєднується	мм	315
Вага	кг	5.55

Розміри

a	b	ØD	K
592.6	592.6	315	647

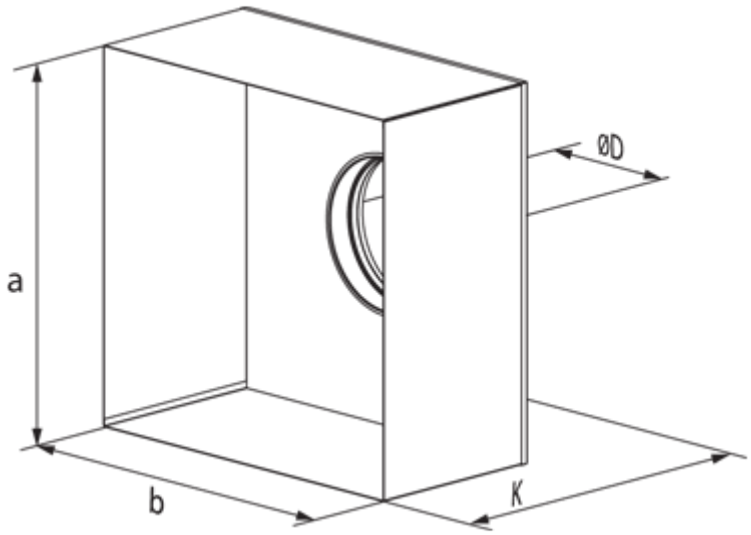
ØD
a
b
K