Аб ДВП/ДВК 620x620/315

Для з’єднання квадратних стельових дифузорів ДВП та ДВК з круглими повітропроводами

• Матеріал корпусу: Оцинкована сталь



	Одиниця виміру	Аб ДВП/ДВК 620x620/315
Розмір повітропроводу, який приєднується	мм	315
Вага	кг	5.89

Розміри

a	b	ØD	K
617.6	617.6	315	672

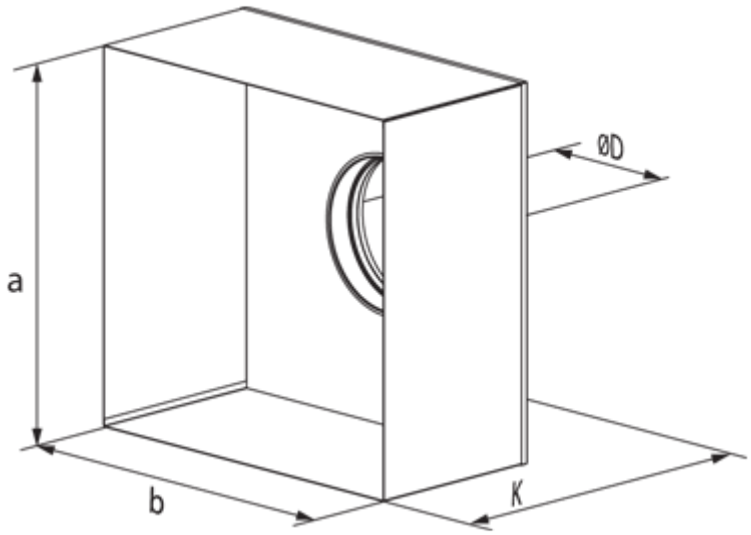
ØD
a
b
K