Аб ДВП/ДВК 695x695/250

Для з’єднання квадратних стельових дифузорів ДВП та ДВК з круглими повітропроводами

• Матеріал корпусу: Оцинкована сталь

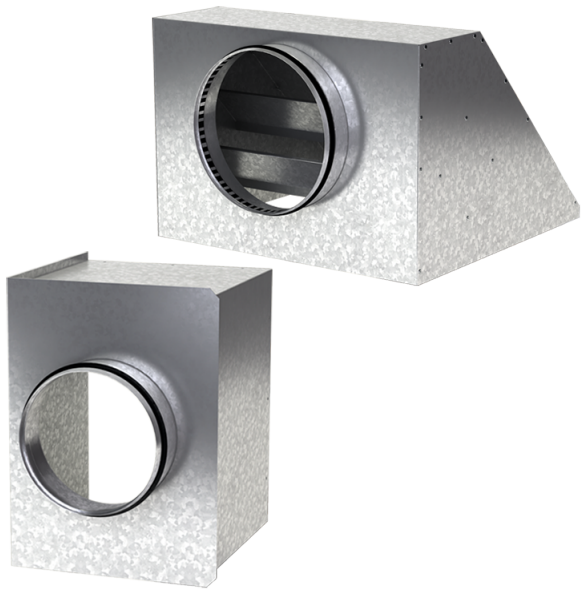

	Одиниця виміру	Аб ДВП/ДВК 695x695/250
Розмір повітропроводу, який приєднується	мм	250
Вага	кг	6.54

Розміри

a	b	ØD	K
692.6	692.6	250	747

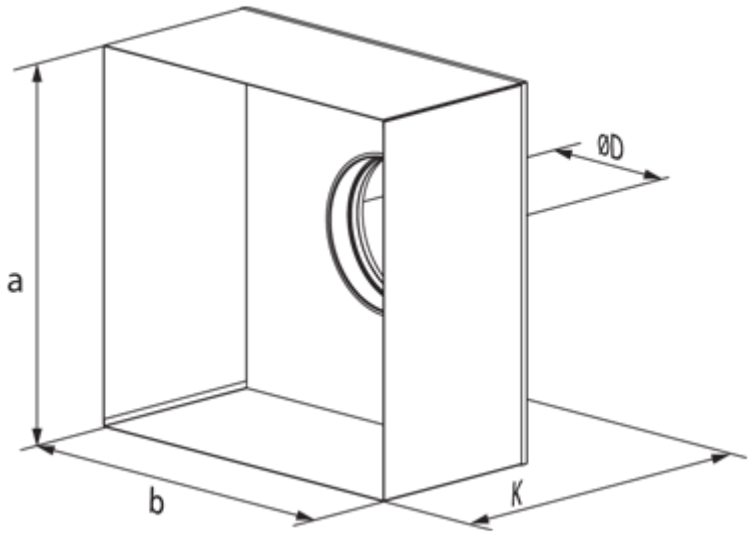
ØD
a
b
K