AFU 600



Фільтр-поглинач AFU призначений для очищення атмосферного повітря, яке подається всередину захисної споруди, від впливу бойових отруйних речовин, сильнодіючих отруйних речовин, радіоактивного пилу та біологічних аерозолів

	Одиниця виміру	AFU 600
Розмір повітропроводу, який приєднується	мм	200
Максимальна витрата повітря	м³/год	600
Вага	кг	145

Розміри

L1	L2	H
620	583	988

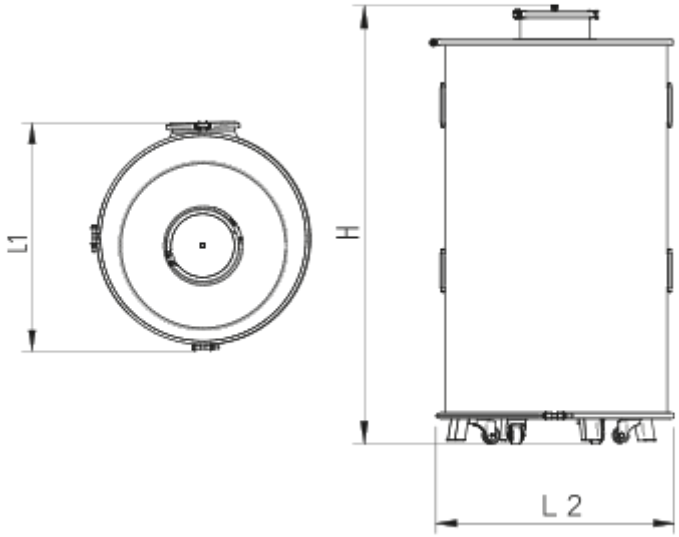
L1
H
L 2