AFU 900



Фільтр-поглинач AFU призначений для очищення атмосферного повітря, яке подається всередину захисної споруди, від впливу бойових отруйних речовин, сильнодіючих отруйних речовин, радіоактивного пилу та біологічних аерозолів

	Одиниця виміру	AFU 900
Розмір повітропроводу, який приєднується	мм	200
Максимальна витрата повітря	м³/год	900
Вага	кг	180

Розміри

L1	L2	H
721	685	1004

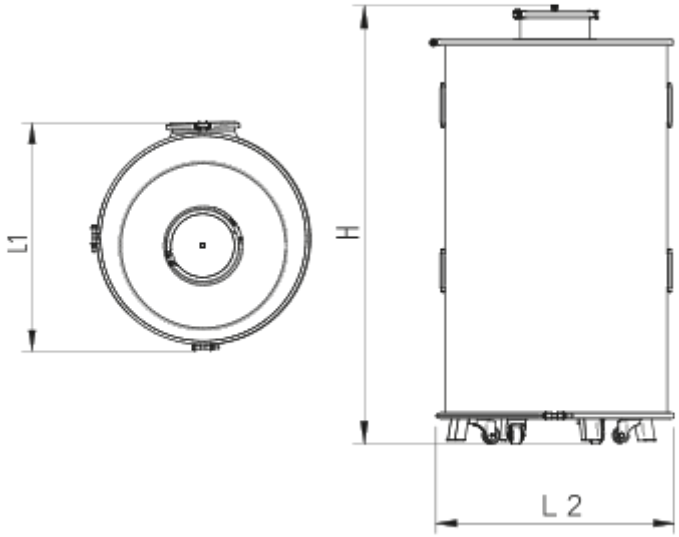
L1
H
L 2