Альта 100-12



Витяжні осьові тихі вентилятори з автоматичними жалюзі

- Рівень звукового тиску LpA на відстані 3 м: 25
- Тип крильчатки: Змішаного типу
- Матеріал корпусу: Пластик
- Захист від зворотньої тяги: Автоматичні жалюзі

	Одиниця виміру	Альта 100-12
Розмір повітропроводу, який приєднується	мм	100
Максимальна напруга живлення	В	12
Мінімальна напруга живлення	В	12
Частота мережі живлення	Гц	50
Номінальна потужність	Вт	12
Максимальний струм	А	1.21
Максимальна витрата повітря	м³/год	90
Швидкість обертання	-	2300
Рівень звукового тиску LpA на відстані 3 м	дБ(А)	25
Вага	кг	0.63
Максимальна температура повітря що переміщується	°С	40
Мінімальна температура повітря що переміщується	°С	1
Клас захисту	-	IP24
Матеріал крильчатки	-	Пластик

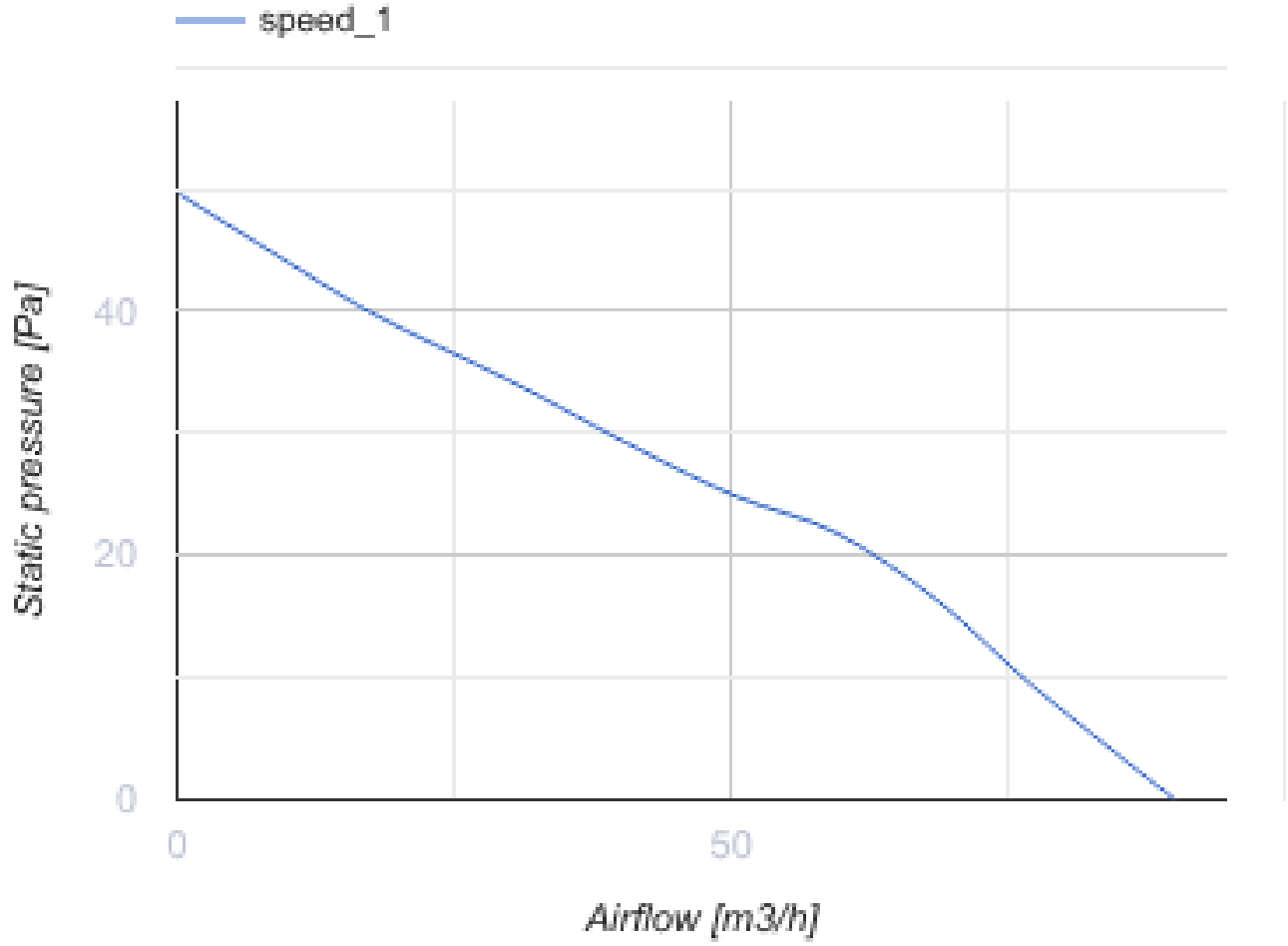

Розміри

D	B	L	L1
99	168	110	29

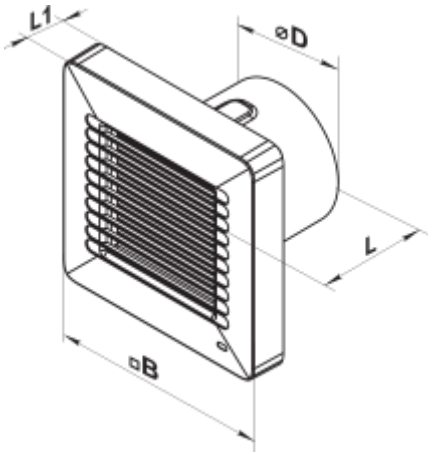

Аксесуари

Зєднувально-монтажні елементи

Найменування	Фото	Опис
ПВТ 050/10		ПВХ-клейка стрічка – ізоляційна стрічка, що складається з пластифікованої полівінілхлоридної основи з нанесеним на неї клейовим шаром
ПВТ 050/30		ПВХ-клейка стрічка – ізоляційна стрічка, що складається з пластифікованої полівінілхлоридної основи з нанесеним на неї клейовим шаром
ПВТ 050/50		ПВХ-клейка стрічка – ізоляційна стрічка, що складається з пластифікованої полівінілхлоридної основи з нанесеним на неї клейовим шаром
Х 100		Хомути призначені для швидкого та надійного монтажу і з’єднання різних елементів вентиляційної системи круглого перерізу. Виготовляються зі смуги нержавіючої сталі

Пластикові системи круглих повітропроводів

Найменування	Фото	Опис
1805		Для стінового монтажу

Гнучкі повітроводи

Найменування	Фото	Опис
Полівент Н		Гнучкий неізольований повітропровід з металізованої плівки

Зворотні клапани для побутової вентиляції

Найменування	Фото	Опис
КО 100		Зворотній клапан призначений для побутових вентиляторів
КО1 100		Зворотній клапан призначений для побутових вентиляторів

Віконні провітрювачі

Найменування	Фото	Опис

ПО 400		Віконні припливні провітрювачі для вентиляції

Пластикові ковпаки вентиляційні

Найменування	Фото	Опис
МВ 102 ВК		Припливно-витяжні ковпаки пластикові

Металеві ковпаки вентиляційні

Найменування	Фото	Опис
МВМ 102 В Н		Витяжні ковпаки металеві

Екодизайн

Торгова марка	Вентс					
Модель	Альта 100-12					
Питоме споживання енергії (кВт.год/(м²/рік))	Холодний		Помірний		Теплий	
	-29.4	B	-13	E	-3.6	F
Тип установки	Односпрямована					
Тип приводу	Одношвидкісний					
Тип теплообміннику	Немає					
Максимальна витрата повітря (м³/год)	90					
Споживана потужність (Вт)	12					
Еталонна об'ємна витрата (м³/с)	0.018					
Питома споживана потужність у вихідній точці (Вт/(м³/год))	0.133					
Спосіб керування приводом	Ручне керування					
Максимальні зовнішні витоки (%)	2.7					
Декларований тип вентиляційної одиниці	RVU UVU					
Sound power level (дБ(А))	45					
Річне споживання електрики (кВт.год/рік)	Холодний		Помірний		Теплий	
	167		167		167	
Річне збереження тепла (кВт.год/рік)	Холодний		Помірний		Теплий	
	3355		1715		776	