АМ 100 ПРФ

Металевий настінно-стельовий анемостат з фланцем та стопорним кільцем

• Матеріал корпусу: Сталь із полімерним покриттям

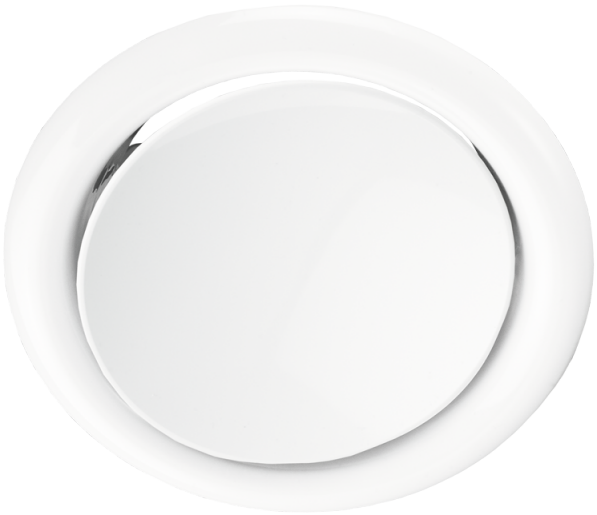

	Одиниця виміру	АМ 100 ПРФ
Розмір повітропроводу, який приєднується	мм	100

Розміри

D	D1	D2	D3
99	125	88	138

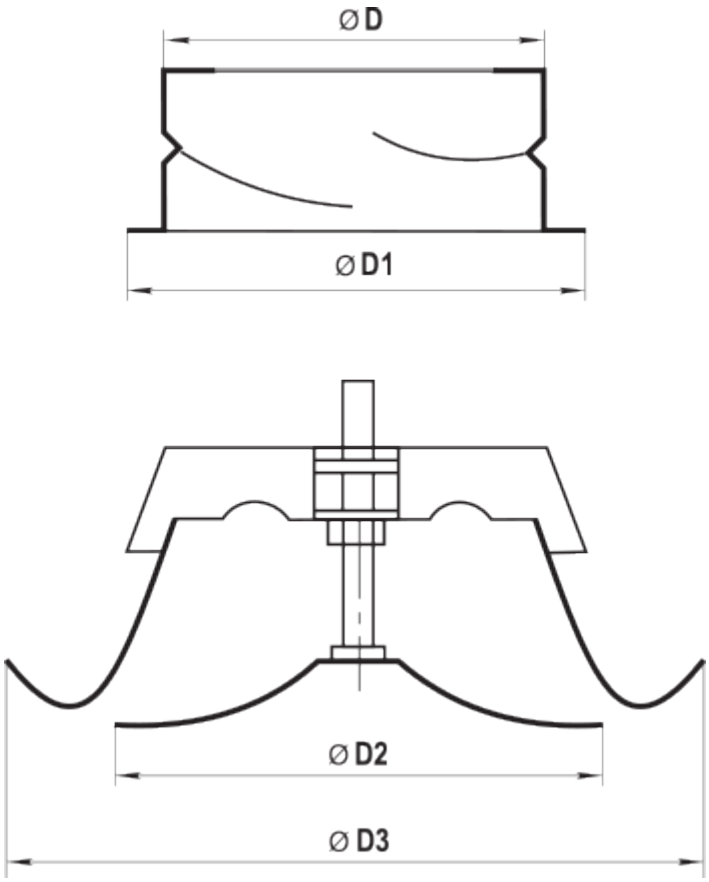
Ø D
Ø D1
Ø D2
Ø D3