AOE 30



Повітряно-опалювальні агрегати з електричним теплообмінником для організації повітряного опалення в різних приміщеннях

• Рівень звукового тиску LpA на відстані 3 м: 61
• Матеріал корпусу: Сталь із полімерним покриттям

	Одиниця виміру	AOE 30
Фазність	-	3
Мінімальна напруга живлення	В	400
Максимальна напруга живлення	В	400
Частота мережі живлення	Гц	50
Номінальна потужність	Вт	253
Максимальний струм	А	1.1
Максимальна витрата повітря	м³/год	4000
Швидкість обертання	-	1480
Рівень звукового тиску LpA на відстані 3 м	дБ(А)	61
Вага	кг	48
Клас захисту	-	IP21

Розміри

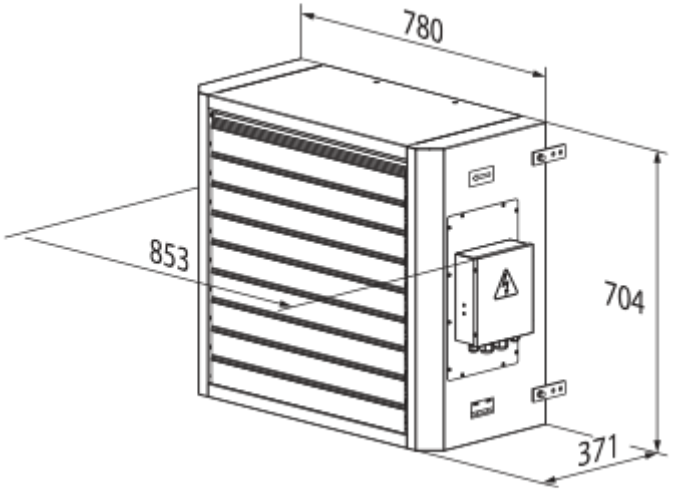

Аксесуари

Регулятори температури для побутової вентиляції

Найменування	Фото	Опис
ТСТ-1-300		Регулятор температури
ТСТД-1-300		Регулятор температури
РТС-1-400		Регулятор температури
РТСД-1-400		Регулятор температури

Інші аксесуари

Найменування	Фото	Опис
УЕТ-30Д		Блок автоматики
МКП-АОВ		Кутники
МК-АОВ 45		Консоль