AOB 25



Агрегати з водяним теплообмінником для організації енергоощадного та ефективного повітряного опалення (охолодження) в різних приміщеннях

• Рівень звукового тиску LpA на відстані 3 м: 53
• Матеріал корпусу: Сталь із полімерним покриттям

	Одиниця виміру	AOB 25
Фазність	-	1
Мінімальна напруга живлення	В	230
Максимальна напруга живлення	В	230
Частота мережі живлення	Гц	50
Номінальна потужність	Вт	136
Максимальний струм	А	0.6
Максимальна витрата повітря	м³/год	2200
Рівень звукового тиску LpA на відстані 3 м	дБ(А)	53
Вага	кг	37
Клас захисту	-	IP44

Розміри

B	B1	H	H1	L	L1	K
680	785	605	468	360	286	G 3/4''

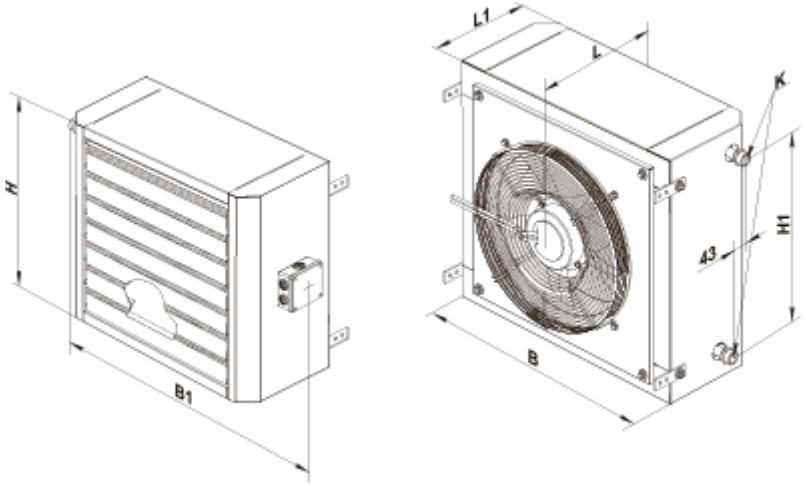

Аксесуари

Регулятори температури для побутової вентиляції

Найменування	Фото	Опис
ТСТ-1-300		Регулятор температури
ТСТД-1-300		Регулятор температури
РТС-1-400		Регулятор температури
РТСД-1-400		Регулятор температури

Інші аксесуари

Найменування	Фото	Опис
МКП-АОВ		Кутники
МК-АОВ 25		Консоль
УВТ-1Е		Блок автоматики