# AOB 30



Агрегати з водяним теплообмінником для організації енергоощадного та ефективного повітряного опалення (охолодження) в різних приміщеннях

• Рівень звукового тиску LpA на відстані 3 м: 55
• Матеріал корпусу: Сталь із полімерним покриттям

| | Одиниця виміру | AOB 30 |
|---|---|---|
| Фазність | - | 1 |
| Мінімальна напруга живлення | В | 230 |
| Максимальна напруга живлення | В | 230 |
| Частота мережі живлення | Гц | 50 |
| Номінальна потужність | Вт | 191 |
| Максимальний струм | А | 0.85 |
| Максимальна витрата повітря | м³/год | 3000 |
| Рівень звукового тиску LpA на відстані 3 м | дБ(А) | 55 |
| Вага | кг | 40 |
| Клас захисту | - | IP44 |

## Розміри

| B | B1 | H | H1 | L | L1 | K |
|---|---|---|---|---|---|---|
| 680 | 785 | 655 | 518 | 360 | 286 | G 3/4'' |

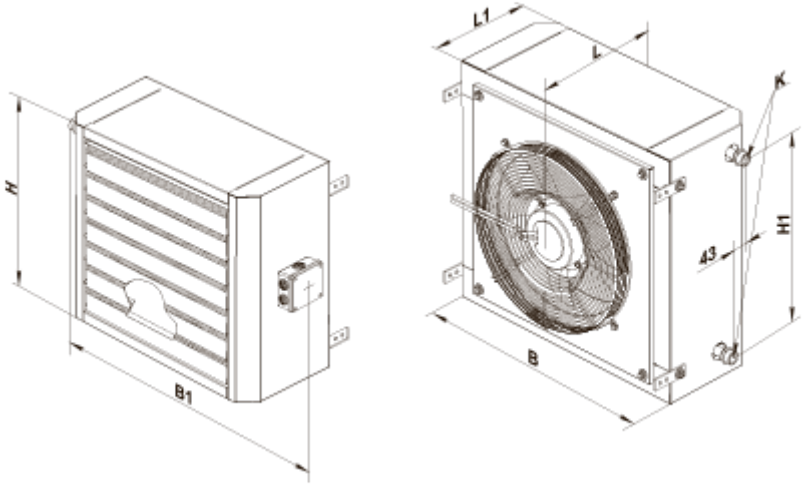


## Аксесуари

### Регулятори температури для побутової вентиляції

| Найменування | Фото | Опис |
|---|---|---|
| ТСТ-1-300 |  | Регулятор температури |
| ТСТД-1-300 |  | Регулятор температури |
| РТС-1-400 |  | Регулятор температури |
| РТСД-1-400 |  | Регулятор температури |

### Інші аксесуари

| Найменування | Фото | Опис |
|---|---|---|
| МКП-АОВ |  | Кутники |
| МК-АОВ 30 |  | Консоль |
| УВТ-1Е |  | Блок автоматики |