Ав ДВП/ДВК 295x295/125

Для з’єднання квадратних стельових дифузорів ДВП та ДВК з круглими повітропроводами

• Матеріал корпусу: Оцинкована сталь

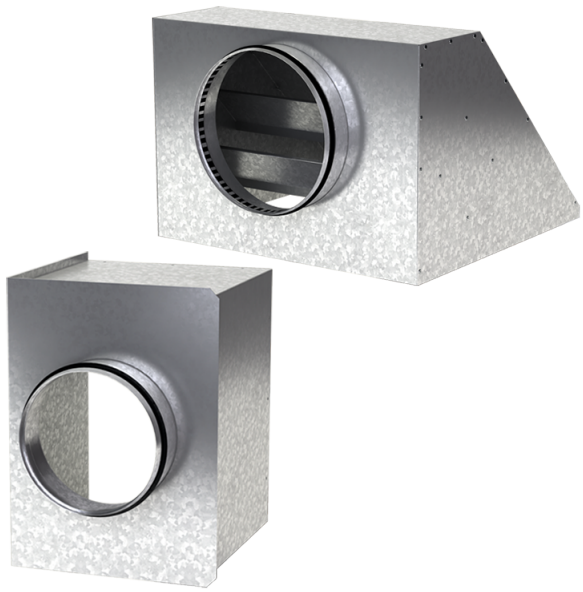

	Одиниця виміру	Ав ДВП/ДВК 295x295/125
Розмір повітропроводу, який приєднується	мм	125
Вага	кг	1.88

Розміри

a	b	ØD	K
292.6	292.6	125	305.5

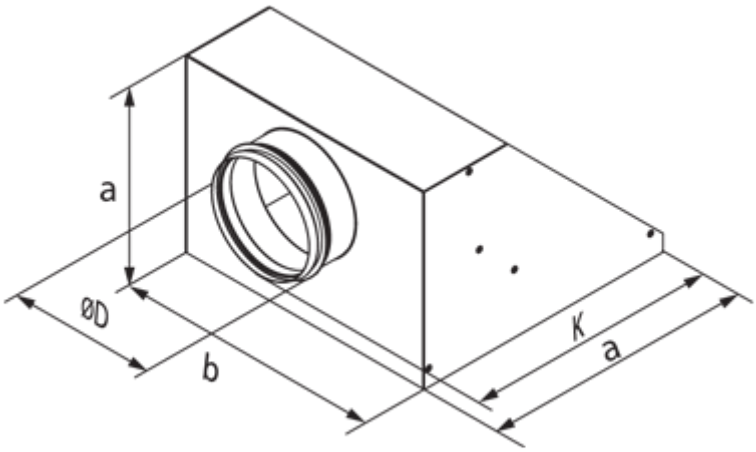
a
ØD
b
K
a