Ав ДВП/ДВК 445x445/200

Для з’єднання квадратних стельових дифузорів ДВП та ДВК з круглими повітропроводами

• Матеріал корпусу: Оцинкована сталь



	Одиниця виміру	Ав ДВП/ДВК 445x445/200
Розмір повітропроводу, який приєднується	мм	200
Вага	кг	3.1

Розміри

a	b	ØD	K
442.6	442.6	200	305.5

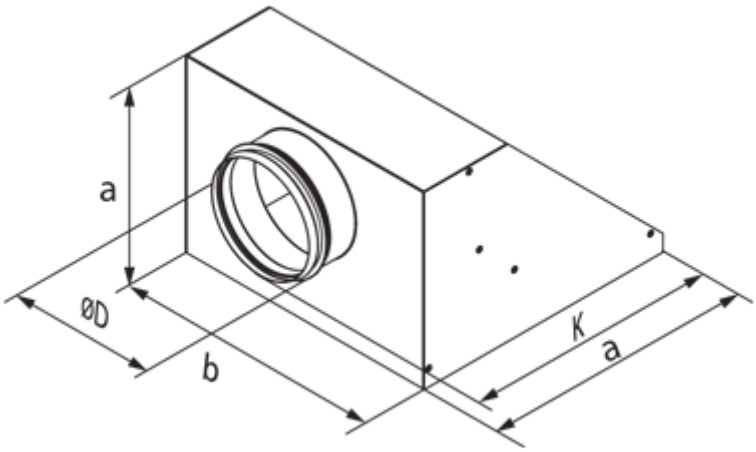
a
ØD
b
K
a