Ав ДВП/ДВК 595x595/250

Для з’єднання квадратних стельових дифузорів ДВП та ДВК з круглими повітропроводами

• Матеріал корпусу: Оцинкована сталь

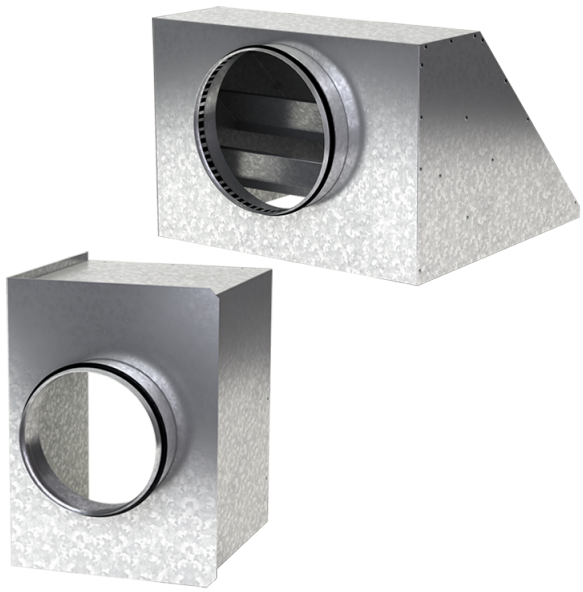

	Одиниця виміру	Ав ДВП/ДВК 595x595/250
Розмір повітропроводу, який приєднується	мм	250
Вага	кг	4.55

Розміри

a	b	ØD	K
592.6	592.6	250	305.5

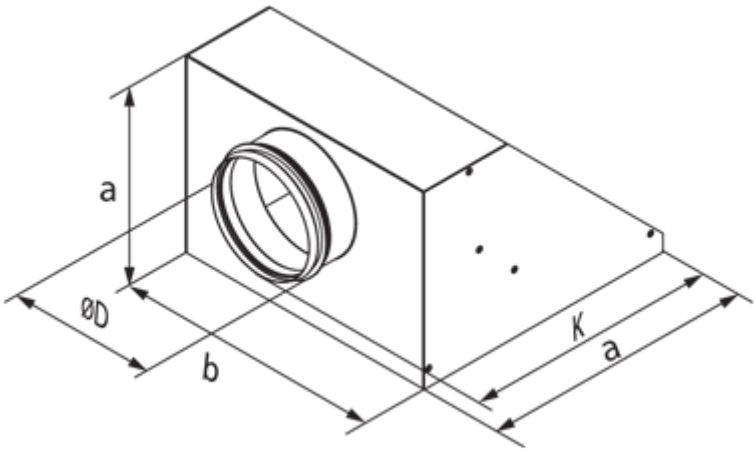
a
ØD
b
K
a