Ав ДВП/ДВК 620x620/250

Для з’єднання квадратних стельових дифузорів ДВП та ДВК з круглими повітропроводами

• Матеріал корпусу: Оцинкована сталь

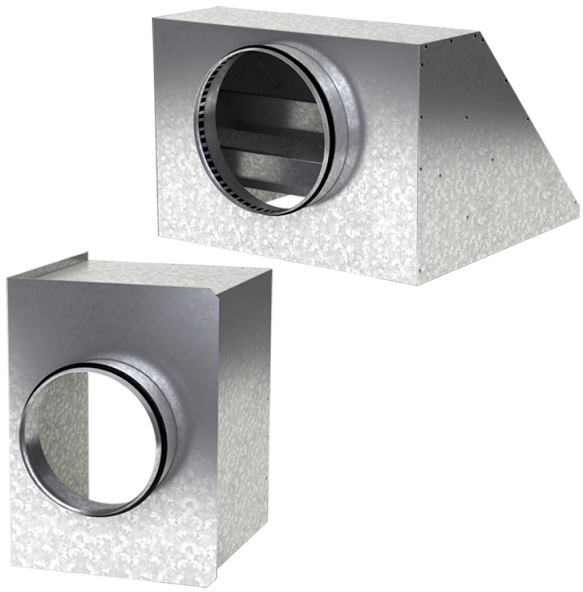

	Одиниця виміру	Ав ДВП/ДВК 620x620/250
Розмір повітропроводу, який приєднується	мм	250
Вага	кг	4.81

Розміри

a	b	ØD	K
617.6	617.6	250	305.5

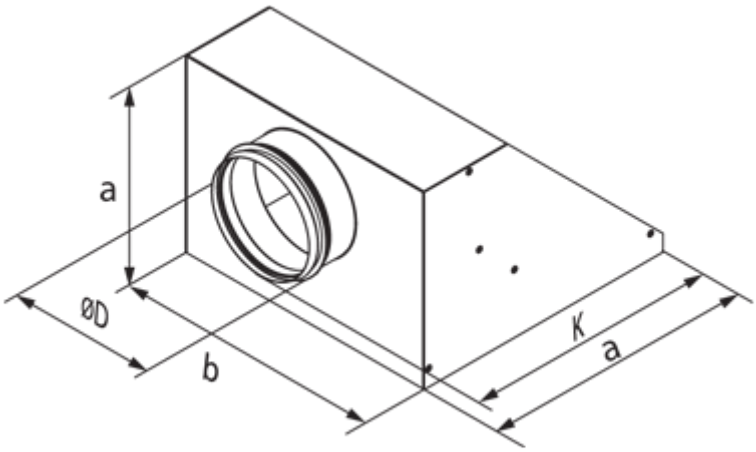
a
ØD
b
K
a