Буст 100



Канальні вентилятори змішаного типу

- Рівень звукового тиску LpA на відстані 3 м: 26
- Тип крильчатки: Змішаного типу
- Матеріал корпусу: Поліпропілен
- Встановлення в довільній позиції

	Одиниця виміру	Буст 100		
Швидкість	-	1	2	3
Розмір повітропроводу, який приєднується	мм	100		
Фазність	-	1		
Мінімальна напруга живлення	В	230		
Максимальна напруга живлення	В	230		
Частота мережі живлення	Гц	50		
Номінальна потужність	Вт	9	12	23
Максимальний струм	А	0.80	0.90	0.10
Максимальна витрата повітря	м³/год	116	165	240
Швидкість обертання	-	2299	2671	2819
Рівень звукового тиску LpA на відстані 3 м	дБ(А)	20	22	26
Вага	кг	3.7		
Максимальна температура повітря що переміщується	°C	55		
Мінімальна температура повітря що переміщується	°C	-25		
Клас захисту	-	IPX4		
Клас захисту приводу	-	IP20		
Матеріал крильчатки	-	Пластик		

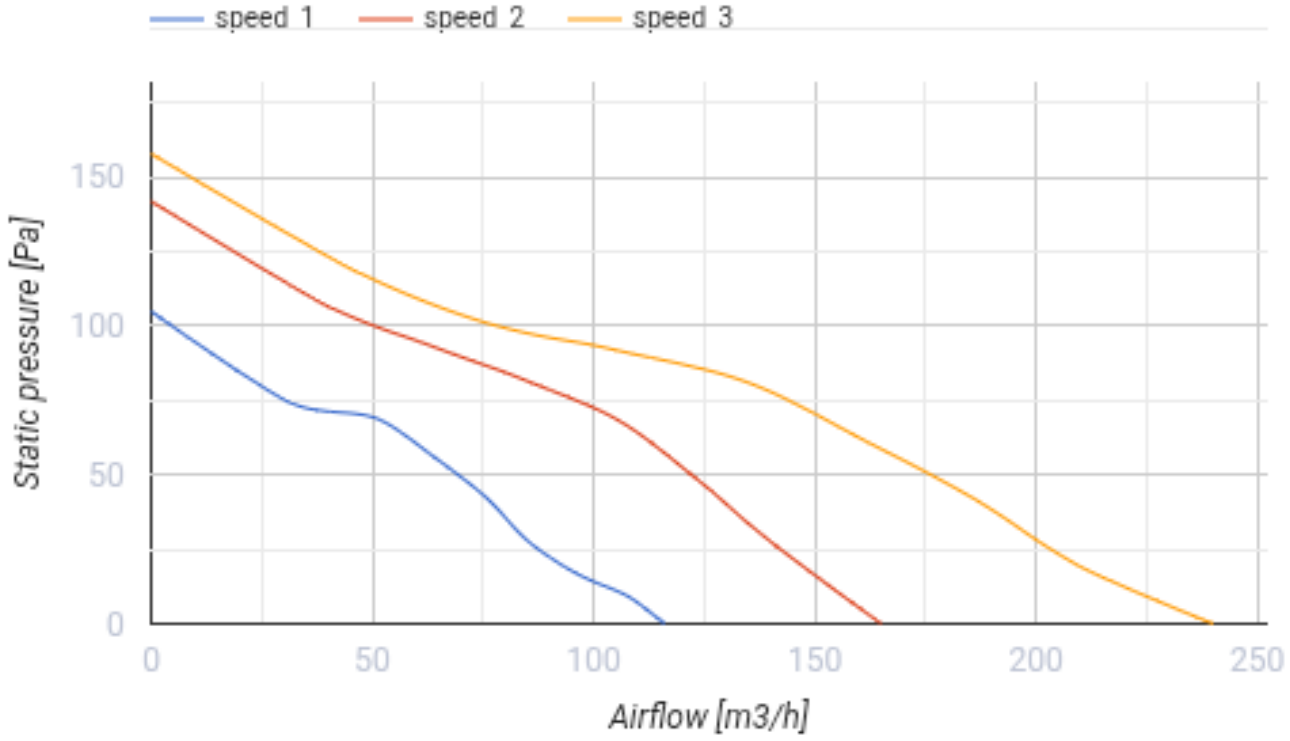
speed 1
speed 2
speed 3
Static pressure [Pa]
150
100
50
0
0
50
100
150
200
250
Airflow [m3/h]

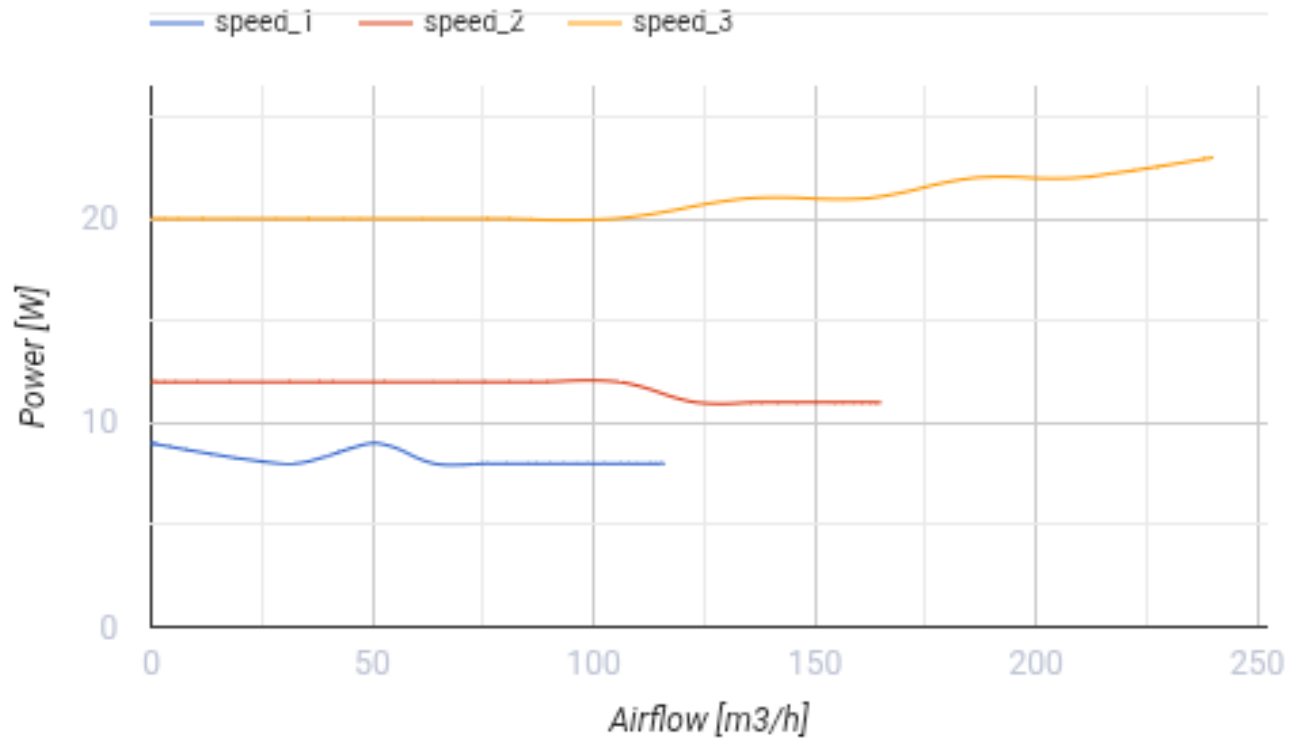
speed_1
speed_2
speed_3
Power [W]
20
10
0
0
50
100
150
200
250
Airflow [m3/h]

Розміри

A	B	C	Ø D
242	330	226	100

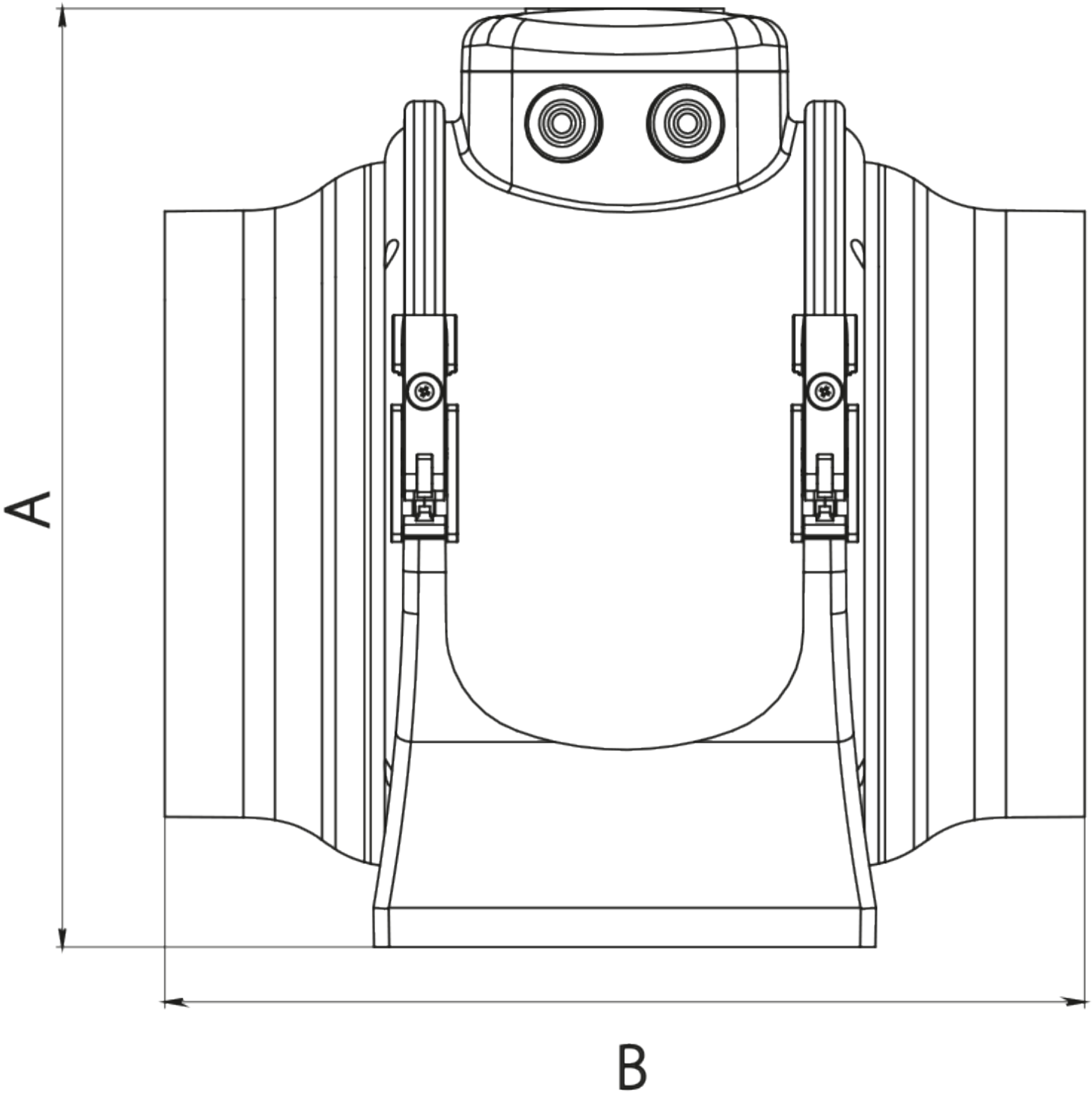

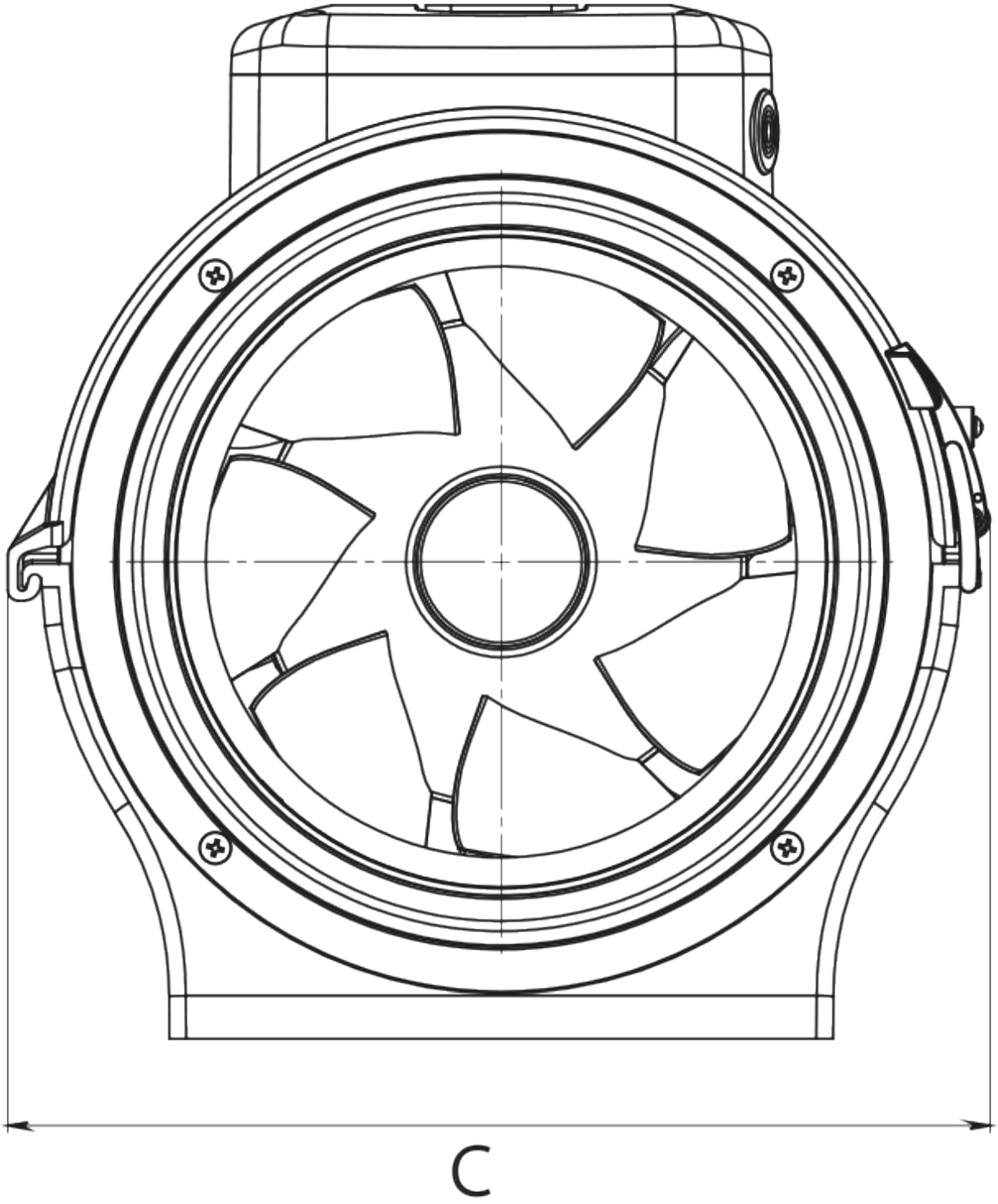
C

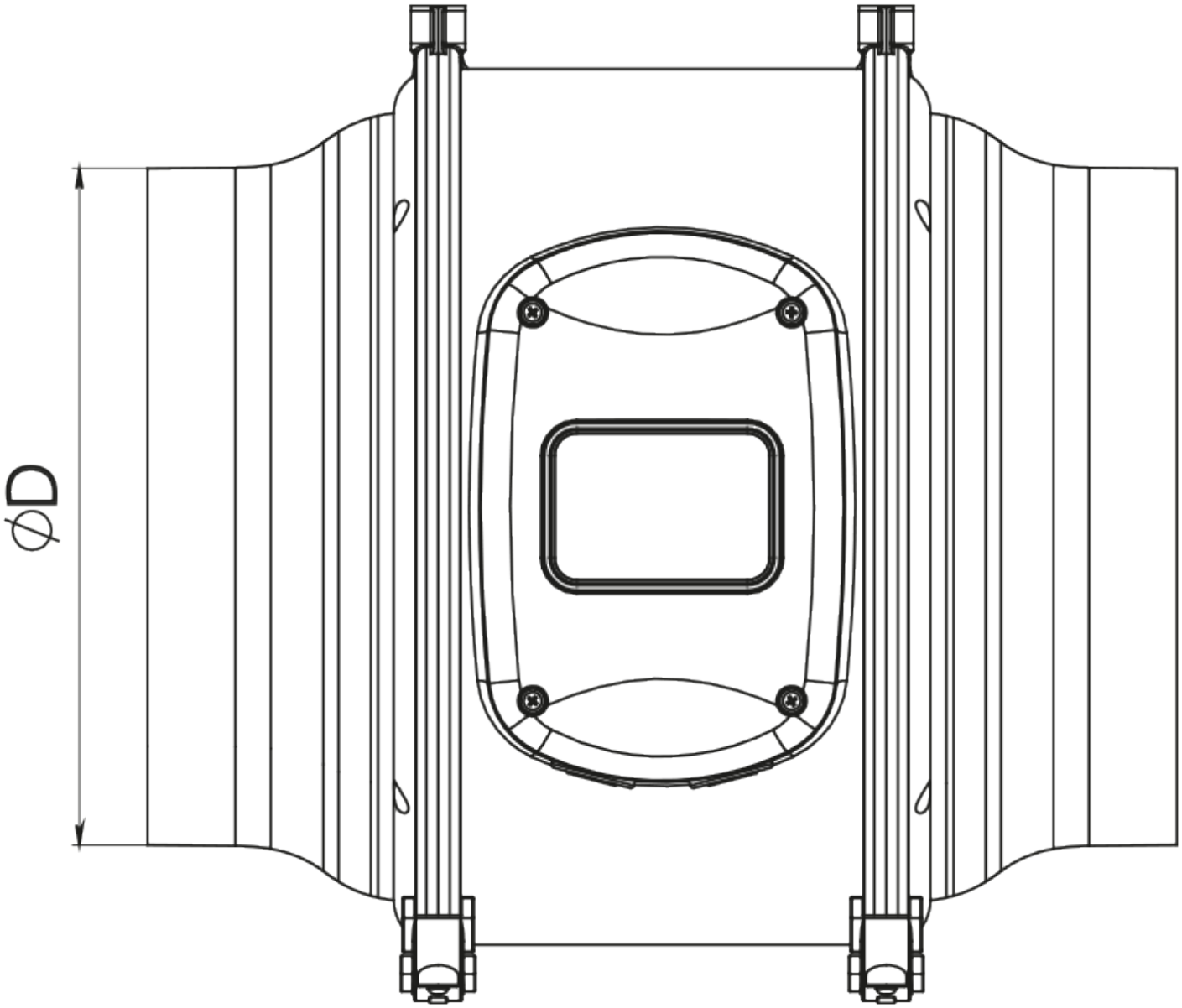

Аксесуари

Для круглих каналів

Найменування	Фото	Опис

СР 100/600		Шумоглушники з оцинкованої сталі наповнені негорючим звукопоглинальним матеріалом
СР 100/900		Шумоглушники з оцинкованої сталі наповнені негорючим звукопоглинальним матеріалом
СР 100/1200		Шумоглушники з оцинкованої сталі наповнені негорючим звукопоглинальним матеріалом
СРФ 100/600		Шумоглушники із алюмінієвого сплаву, наповнені негорючим звукопоглинальним матеріалом
СРФ 100/900		Шумоглушники із алюмінієвого сплаву, наповнені негорючим звукопоглинальним матеріалом
СРП 100/500		Шумоглушники із внутрішнім гнучким повітропроводом з мікроперфорованої алюмінієвої фольги з ламінуванням поліестеровою плівкою
СРП 100/600		Шумоглушники із внутрішнім гнучким повітропроводом з мікроперфорованої алюмінієвої фольги з ламінуванням поліестеровою плівкою
СРП 100/750		Шумоглушники із внутрішнім гнучким повітропроводом з мікроперфорованої алюмінієвої фольги з ламінуванням поліестеровою плівкою
СРП 100/900		Шумоглушники із внутрішнім гнучким повітропроводом з мікроперфорованої алюмінієвої фольги з ламінуванням поліестеровою плівкою
СРП 100/1200		Шумоглушники із внутрішнім гнучким повітропроводом з мікроперфорованої алюмінієвої фольги з ламінуванням поліестеровою плівкою
СРП 100/1500		Шумоглушники із внутрішнім гнучким повітропроводом з мікроперфорованої алюмінієвої фольги з ламінуванням поліестеровою плівкою
СРП 100/2000		Шумоглушники із внутрішнім гнучким повітропроводом з мікроперфорованої алюмінієвої фольги з ламінуванням поліестеровою плівкою

Фільтр-бокси для круглих каналів

Найменування	Фото	Опис
ФБ К2 100 G4/F8		Панельні фільтри з високим ступенем очищення
ФБ К2 100 G4/C/F8		Панельні фільтри з високим ступенем очищення

ФБ К2 100 G4/H13		Панельні фільтри з високим ступенем очищення
ФБ К2 100 G4/C/H13		Панельні фільтри з високим ступенем очищення
ФБ К2 100 ES		Панельні електростатичні фільтри з високим ступенем очищення
ФБ 100		Касетні повітряні фільтри з круглим перерізом
ФББ 100		Касетні повітряні фільтри зі збільшеною площею фільтрації з круглим перерізом
ФБК 100-4		Кишенькові повітряні фільтри із круглим перерізом
ФБК 100-5	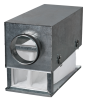	Кишенькові повітряні фільтри із круглим перерізом
ФБК 100-7	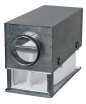	Кишенькові повітряні фільтри із круглим перерізом

Заслінки для круглих каналів

Найменування	Фото	Опис
КОМ 100		Зворотний клапан із підпружиненими пластинами для перекриття повітряного потоку в круглих повітропроводах
КОМ1 100		Зворотний гравітаційний клапан для перекриття повітряного потоку в круглих повітропроводах
КР 100		Повітряні заслінки для регулювання витрати повітря у каналах круглого перерізу
КРВ 100		Повітряні заслінки для автоматичного регулювання витрати повітря у каналах круглого перерізу

Для круглих каналів

Найменування	Фото	Опис

ВВГ 100	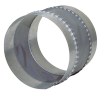	Гнучкі віброгасильні вставки для круглих каналів

Водяні нагрівачі

Найменування	Фото	Опис
НКВ 100-2		Канальні водяні нагрівачі для підігрівання припливного повітря або підігрівач для ПВУ з круглим перерізом
НКВ 100-4		Канальні водяні нагрівачі для підігрівання припливного повітря або підігрівач для ПВУ з круглим перерізом

Електричні нагрівачі для вентиляційних систем

Найменування	Фото	Опис
НК 100-0,6-1		Канальні електричні нагрівачі з круглим перерізом
НК 100-0,8-1		Канальні електричні нагрівачі з круглим перерізом
НК 100-1,2-1		Канальні електричні нагрівачі з круглим перерізом
НК 100-1,6-1		Канальні електричні нагрівачі з круглим перерізом
НК 100-1,8-1		Канальні електричні нагрівачі з круглим перерізом

Тиристорні регулятори швидкості вентиляторів

Найменування	Фото	Опис
РС-1-400		Регулятор швидкості
РС-3,0-Т		Застосовується у системах вентиляції для вмикання/вимикання та регулювання швидкості обертання однофазних електродвигунів вентиляторів, які керуються напругою
РС-5,0-Т		Застосовується у системах вентиляції для вмикання/вимикання та регулювання швидкості обертання однофазних електродвигунів вентиляторів, які керуються напругою

РС-10,0-Т		Застосовується у системах вентиляції для вмикання/вимикання та регулювання швидкості обертання однофазних електродвигунів вентиляторів, які керуються напругою

Регулятори швидкості для побутових вентиляторів

Найменування	Фото	Опис
РС-1,5-ПС		Застосовується в системах вентиляції для вмикання/вимикання, а також регулювання швидкості обертання однофазних електродвигунів вентиляторів, які керуються напругою
РС-2,5-ПС		Застосовується в системах вентиляції для вмикання/вимикання, а також регулювання швидкості обертання однофазних електродвигунів вентиляторів, які керуються напругою
РС-4,0-ПС		Застосовується в системах вентиляції для вмикання/вимикання, а також регулювання швидкості обертання однофазних електродвигунів вентиляторів, які керуються напругою

Перемикачі швидкості для промислових вентиляторів

Найменування	Фото	Опис