Буст 355 ЕС С



Канальні вентилятори змішаного типу з ЕС-двигунами

- Рівень звукового тиску LpA на відстані 3 м: 60
- Тип крильчатки: Змішаного типу
- Матеріал корпусу: Поліпропілен
- Встановлення в довільній позиції

	Одиниця виміру	Буст 355 ЕС С
Розмір повітропроводу, який приєднується	мм	355
Фазність	-	1
Мінімальна напруга живлення	В	230
Максимальна напруга живлення	В	230
Частота мережі живлення	Гц	50/60
Номінальна потужність	Вт	701
Максимальний струм	А	3.1
Максимальна витрата повітря	м³/год	4630
Швидкість обертання	-	3175
Рівень звукового тиску LpA на відстані 3 м	дБ(А)	60
Максимальна температура повітря що переміщується	°С	55
Мінімальна температура повітря що переміщується	°С	-25
Клас захисту	-	IPX4
Клас захисту приводу	-	IP44
Матеріал крильчатки	-	Пластик

Розміри

ØD	ØD1	A	H
350	390	388	450

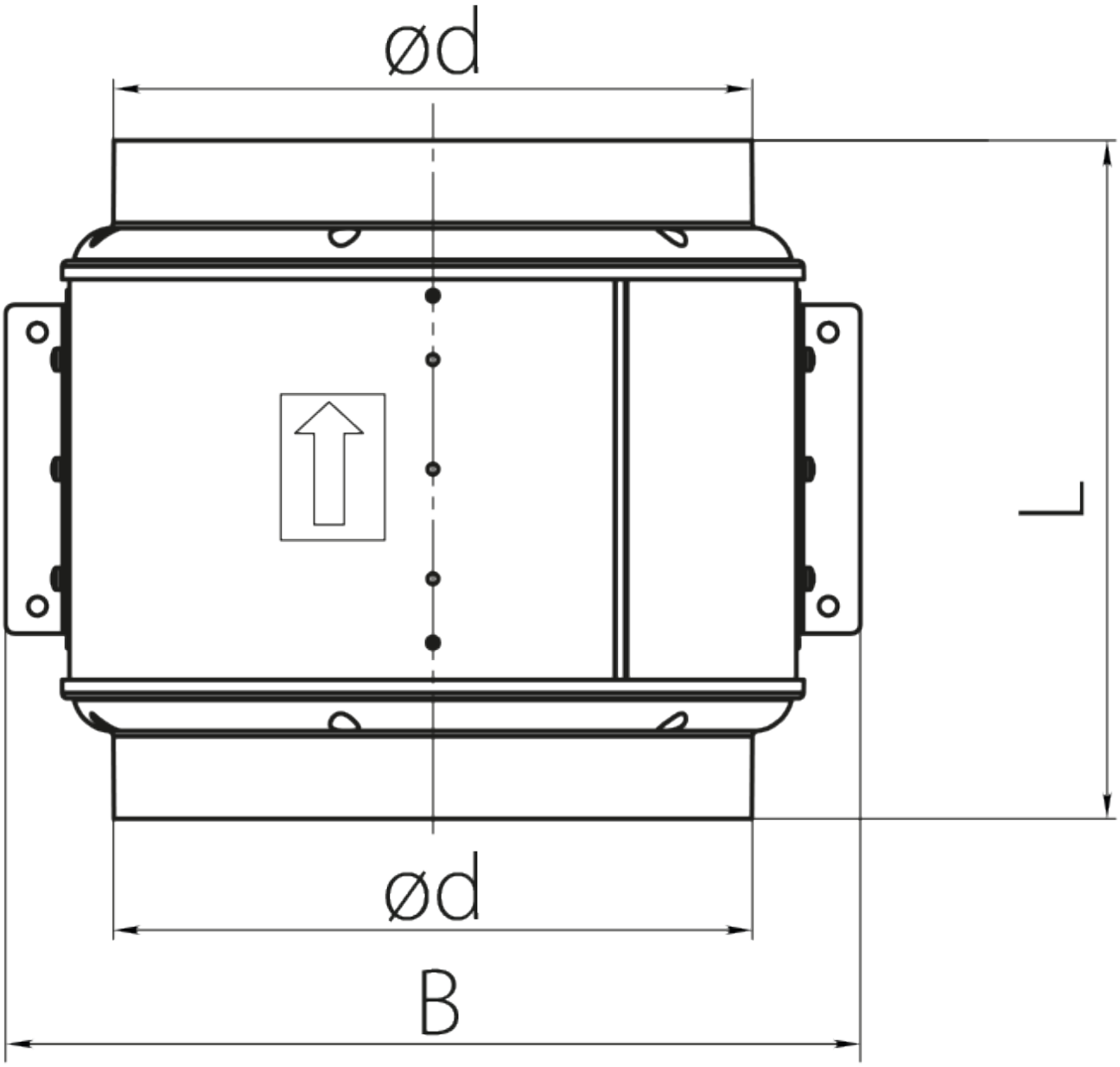

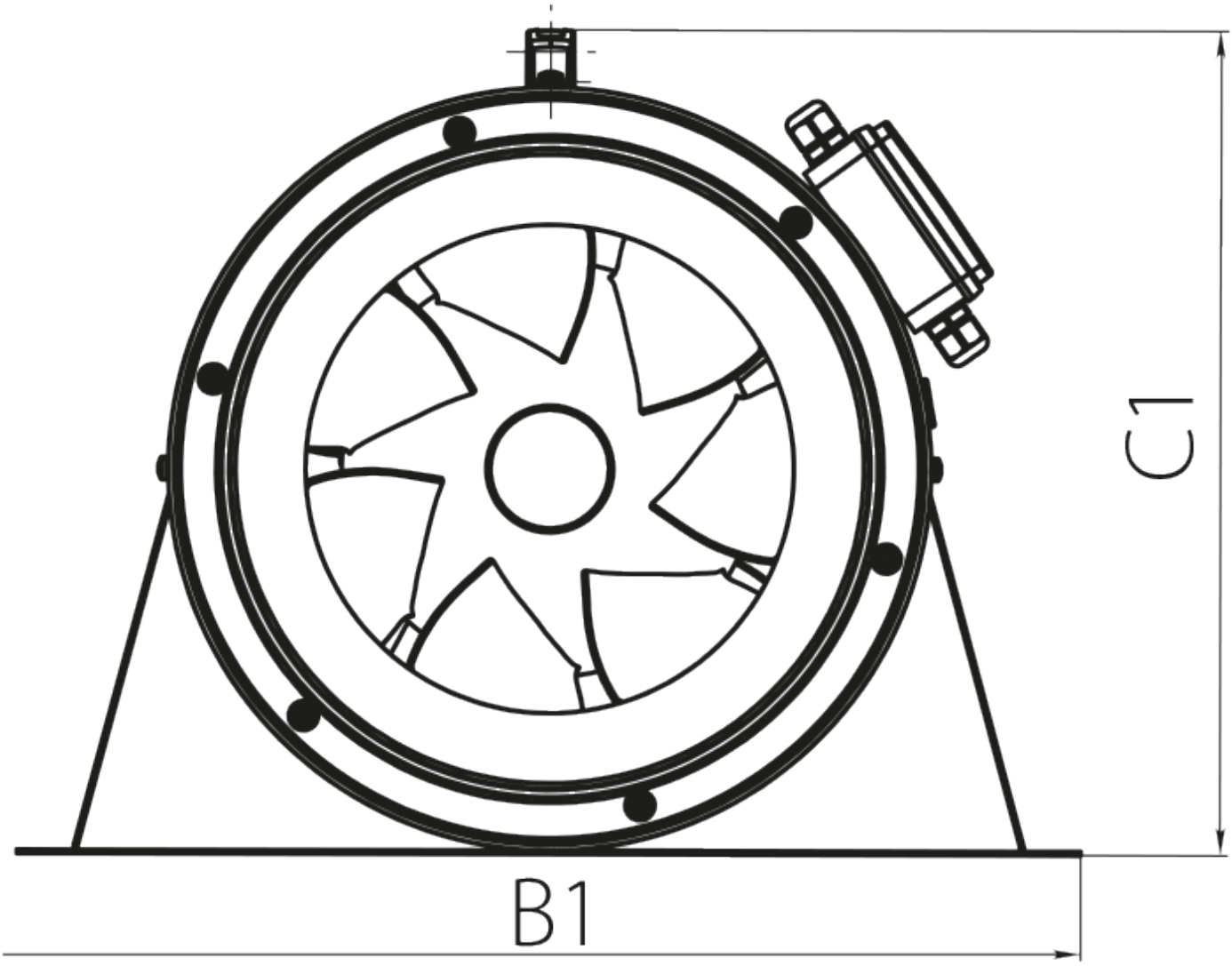
C1
B1

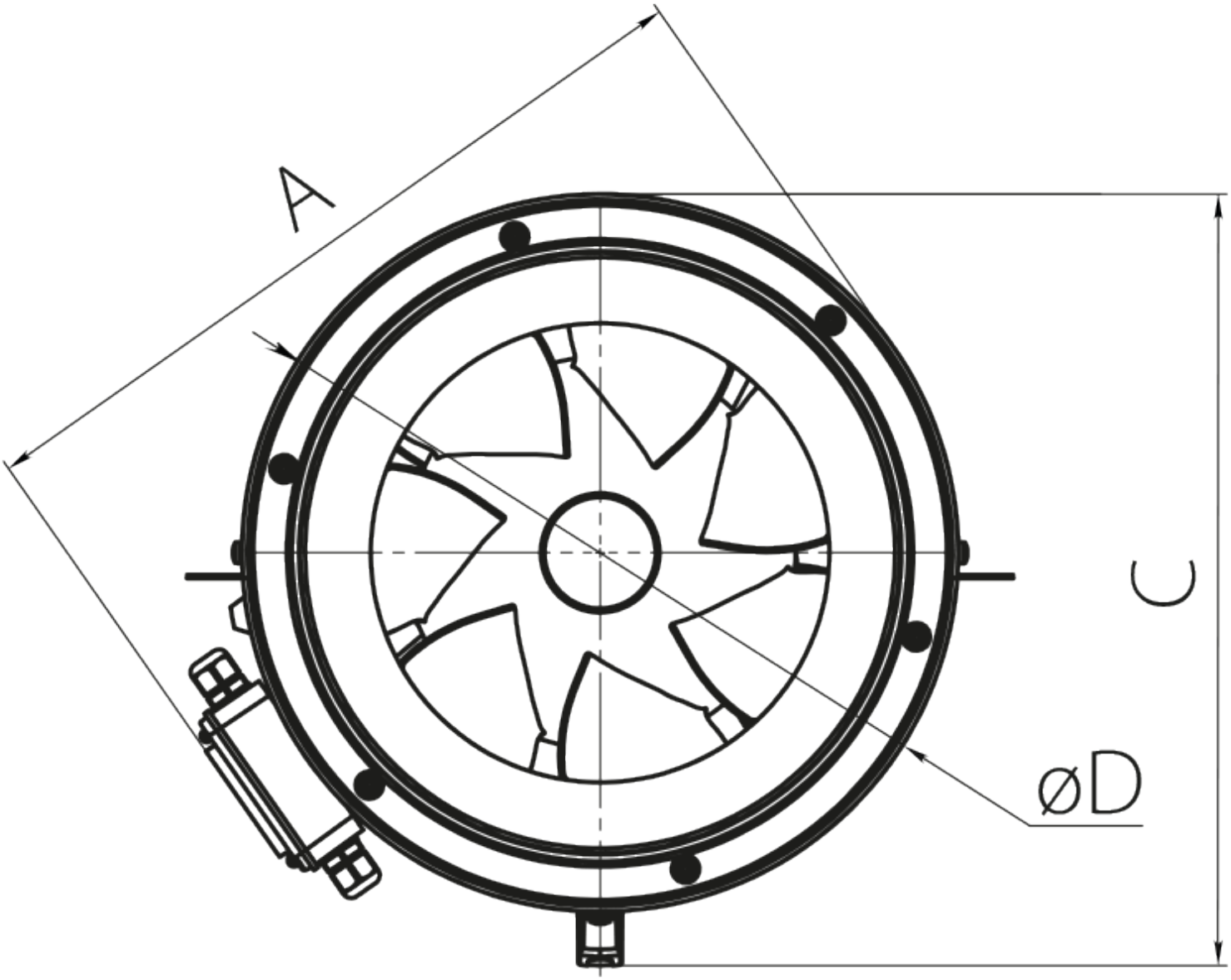

Аксесуари

Для круглих каналів

Найменування	Фото	Опис

СР 355/600		Шумоглушники з оцинкованої сталі наповнені негорючим звукопоглинальним матеріалом
СР 355/900		Шумоглушники з оцинкованої сталі наповнені негорючим звукопоглинальним матеріалом
СР 355/1200		Шумоглушники з оцинкованої сталі наповнені негорючим звукопоглинальним матеріалом

Заслінки для круглих каналів

Найменування	Фото	Опис
КОМ1 355		Зворотний гравітаційний клапан для перекриття повітряного потоку в круглих повітропроводах
КР 355		Повітряні заслінки для регулювання витрати повітря у каналах круглого перерізу
КРВ 355		Повітряні заслінки для автоматичного регулювання витрати повітря у каналах круглого перерізу

Для круглих каналів

Найменування	Фото	Опис
ВВГ 355	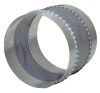	Гнучкі віброгасильні вставки для круглих каналів

Екодизайн

Торгова марка	Вентс
Модель	Буст 355 EC C
Тип приводу	Integrated VSD
Тип теплообміннику	Немає
Статичний тиск за номінальної витрати повітря (Па)	300
Максимальні зовнішні витоки (%)	2.7
Статична ефективність (%)	47.8
Sound power level (дБ(А))	80
Ефективна потужність (кВт)	0.701
Декларований тип вентиляційної одиниці	NRVU UVU