Буст 400 Ун

Канальні вентилятори змішаного типу

- Рівень звукового тиску LpA на відстані 3 м: 43
- Управління: Регулятор швидкості
- Тип крильчатки: Змішаного типу
- Матеріал корпусу: Поліпропілен
- Встановлення в довільній позиції
- Датчик температури: Виносний

	Одиниця виміру	Буст 400 Ун		
Швидкість	-	1	2	3
Розмір повітропроводу, який приєднується	мм	400		
Фазність	-	1		
Мінімальна напруга живлення	В	230		
Максимальна напруга живлення	В	230		
Частота мережі живлення	Гц	50		
Номінальна потужність	Вт	197	204	224
Максимальний струм	А	0.91	0.90	0.98
Максимальна витрата повітря	м³/год	2677	3136	3350
Швидкість обертання	-	1320	1390	1446
Рівень звукового тиску LpA на відстані 3 м	дБ(А)	40	42	43
Вага	кг	18.5		
Максимальна температура повітря що переміщується	°C	55		
Мінімальна температура повітря що переміщується	°C	-25		
Клас захисту	-	IPX4		
Клас захисту приводу	-	IP20		
Матеріал крильчатки	-	Пластик		

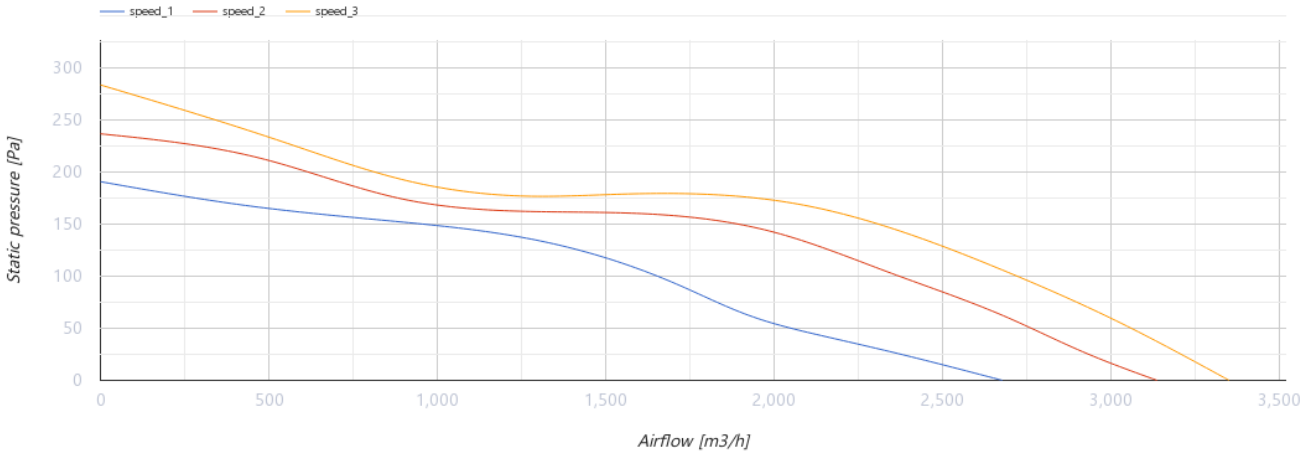
speed_1
speed_2
speed_3
Static pressure [Pa]
300
250
200
150
100
50
0
0
500
1,000
1,500
2,000
2,500
3,000
3,500
Airflow [m3/h]

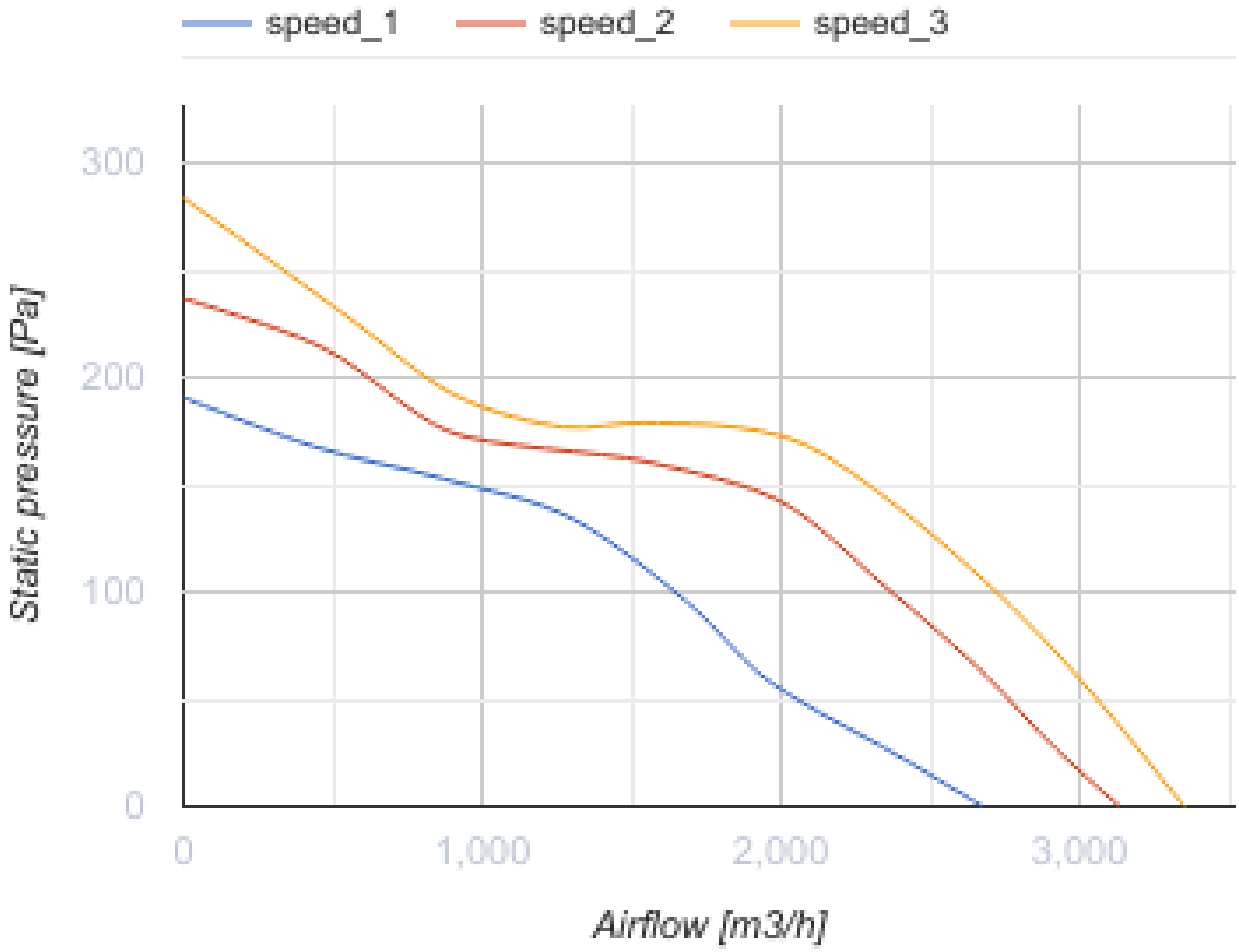
speed_1
speed_2
speed_3
Static pressure [Pa]
300
200
100
0
0
1,000
2,000
3,000
Airflow [m3/h]

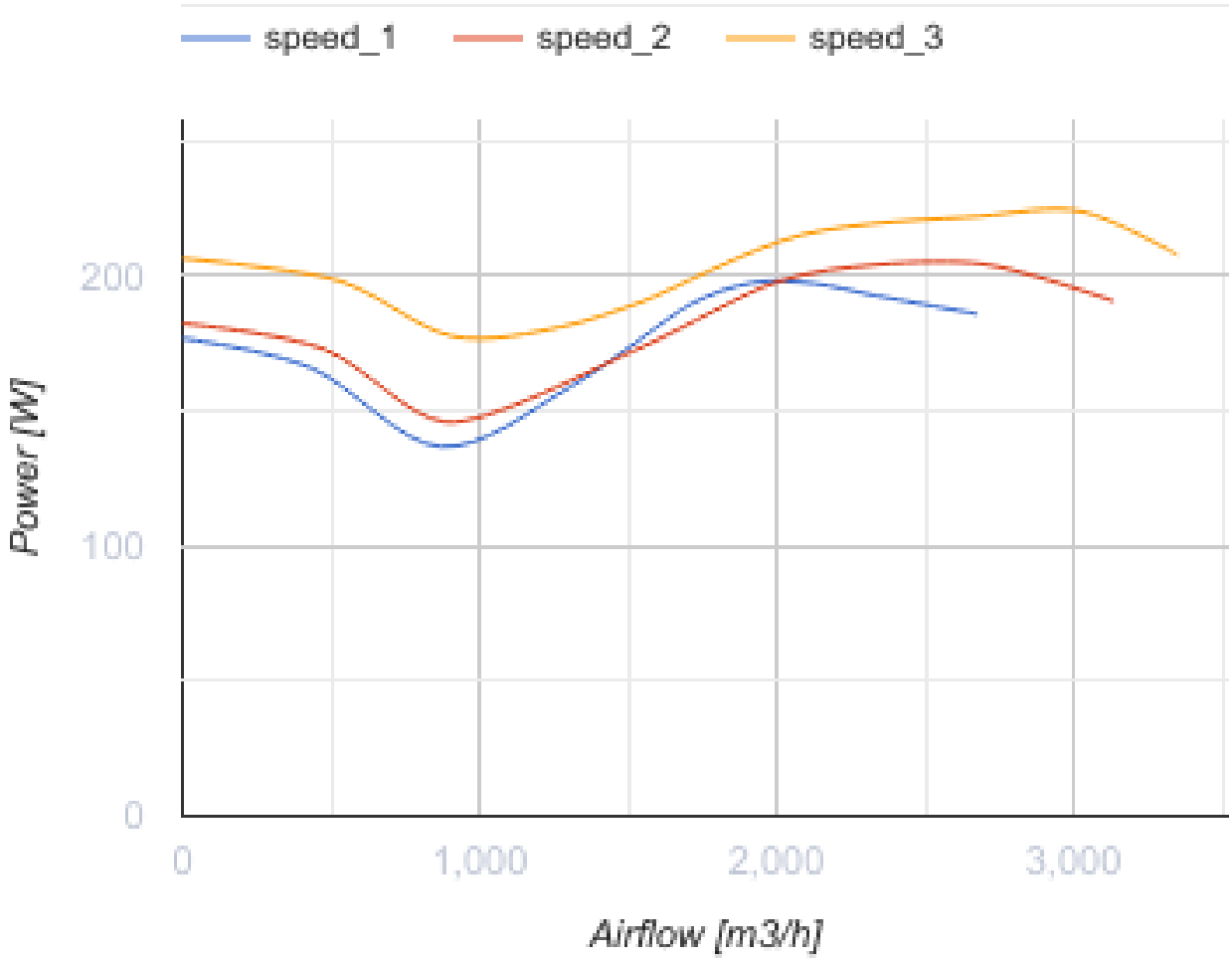

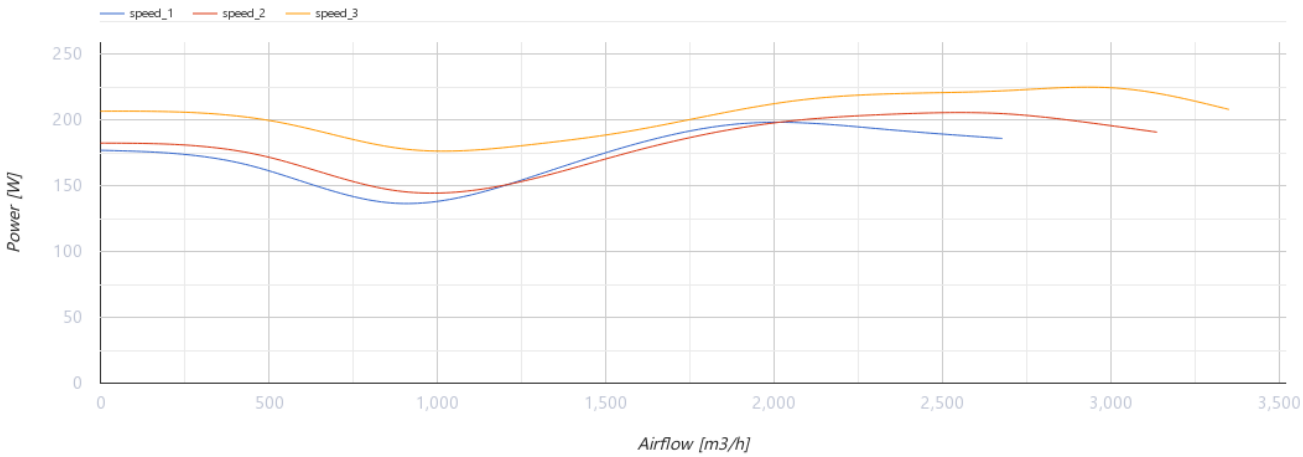

Розміри

ØD	Ød	A	L	B	B1	C	C1
451	395	496	415	513	623	482	484

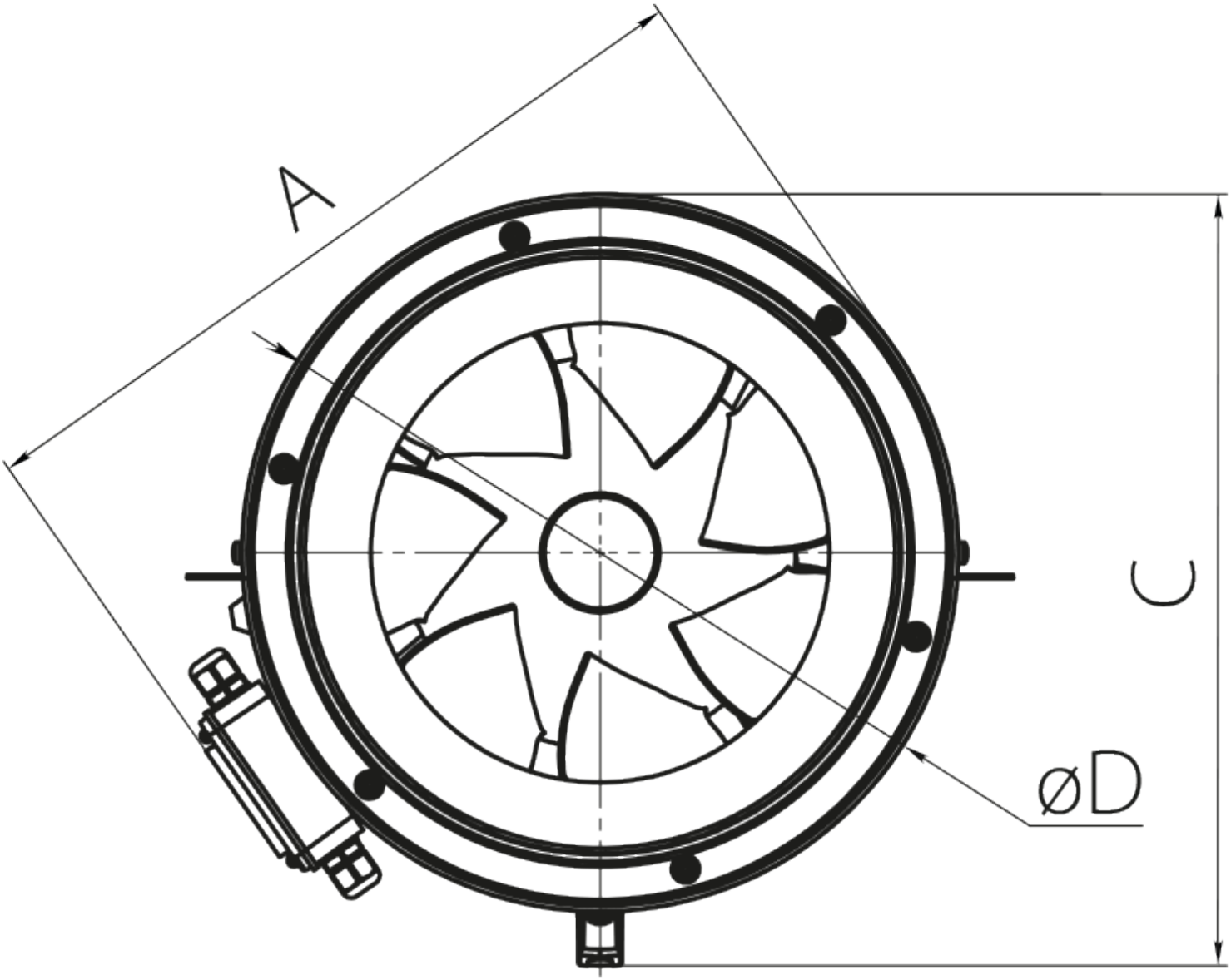
A
C
øD

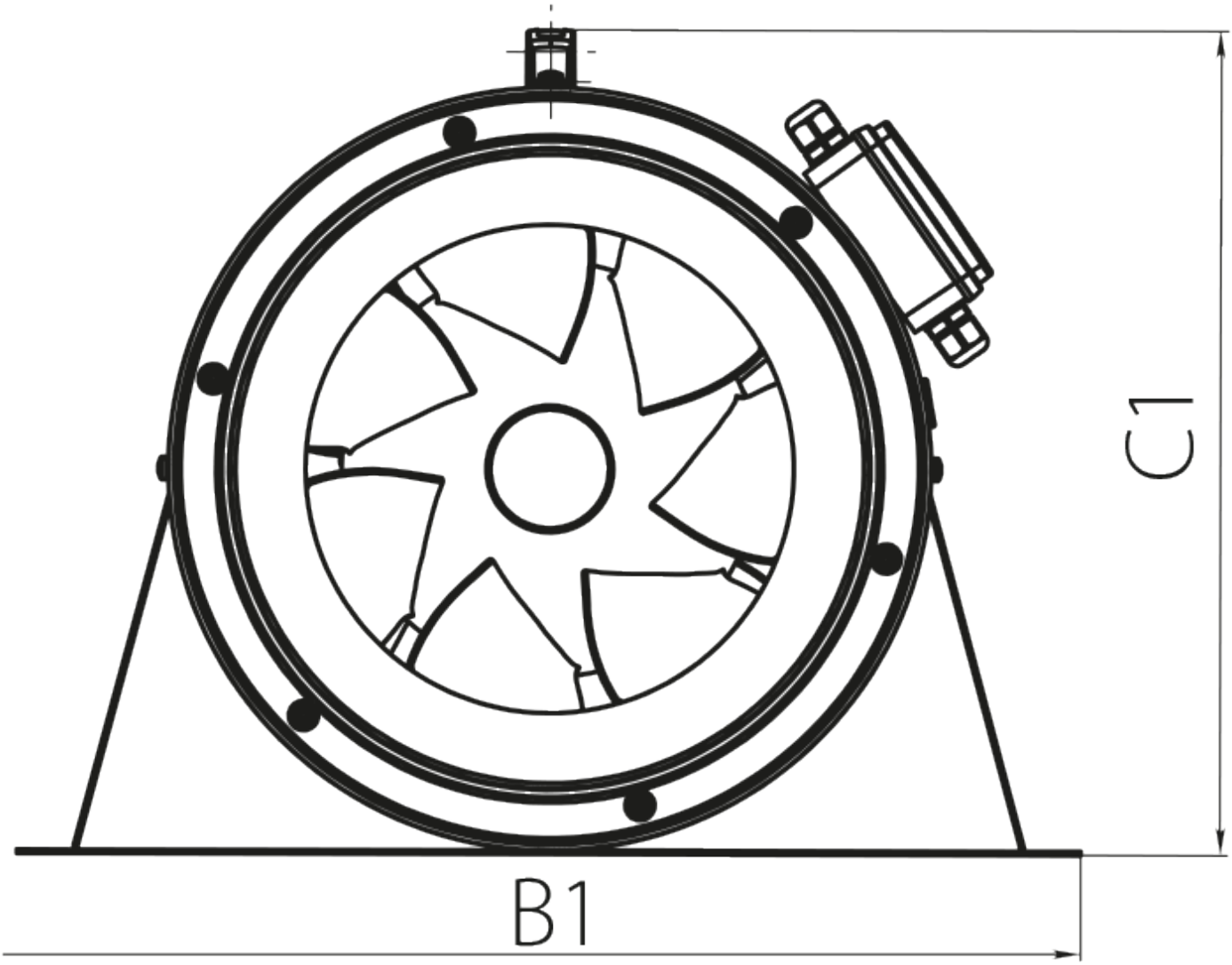
C1
B1

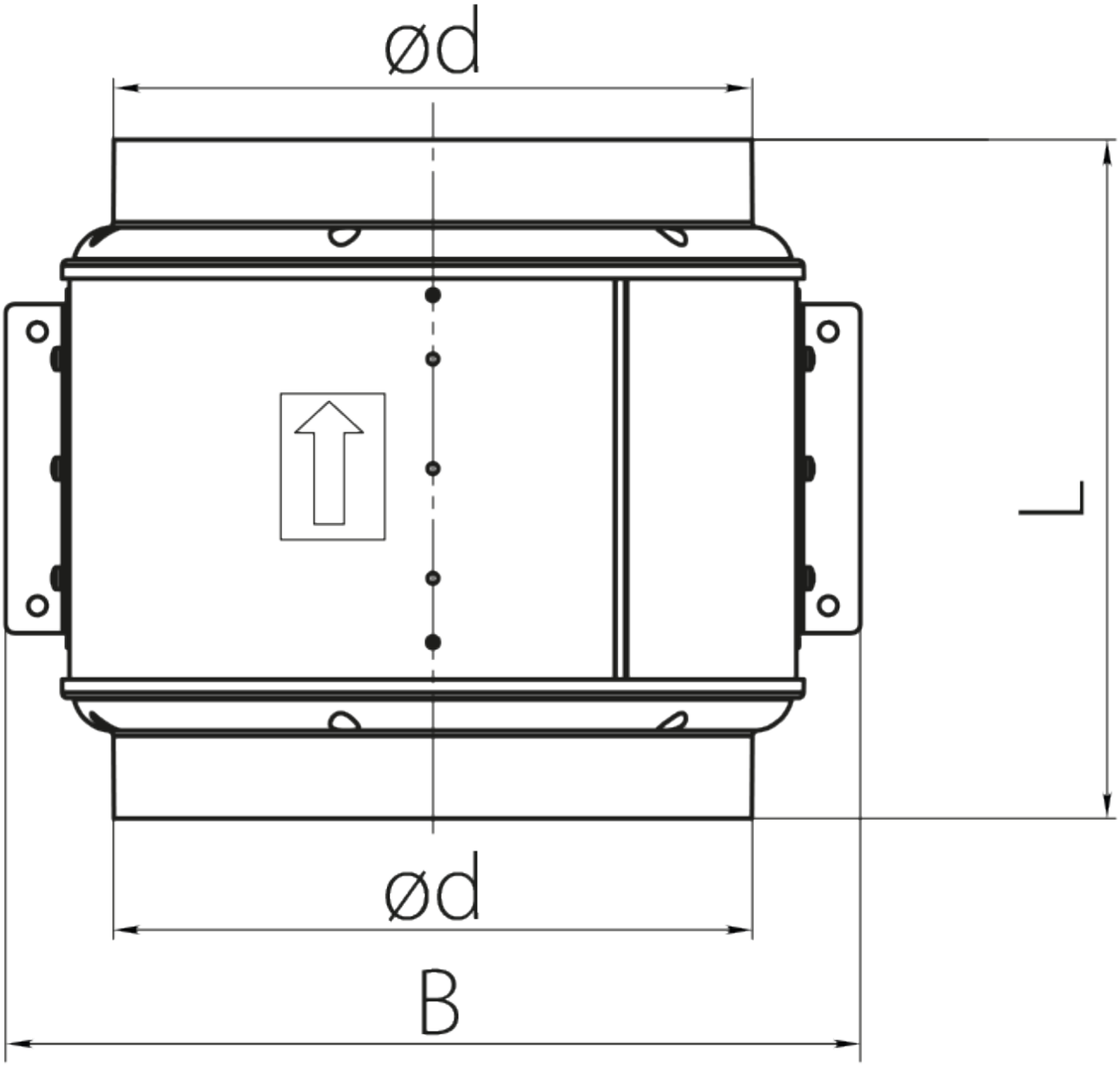

Аксесуари

Для круглих каналів

Найменування	Фото	Опис

СР 400/900		Шумоглушники з оцинкованої сталі наповнені негорючим звукопоглинальним матеріалом
СР 400/1200		Шумоглушники з оцинкованої сталі наповнені негорючим звукопоглинальним матеріалом

Заслінки для круглих каналів

Найменування	Фото	Опис
КР 400		Повітряні заслінки для регулювання витрати повітря у каналах круглого перерізу
КРВ 400		Повітряні заслінки для автоматичного регулювання витрати повітря у каналах круглого перерізу

Для круглих каналів

Найменування	Фото	Опис
ВВГ 400	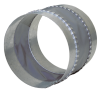	Гнучкі віброгасильні вставки для круглих каналів
ВВГФ 400		Гнучкі віброгасильні вставки з фланцями для круглих каналів

Тиристорні регулятори швидкості вентиляторів

Найменування	Фото	Опис
РС-1-400		Регулятор швидкості
РС-3,0-Т		Застосовується у системах вентиляції для вмикання/вимикання та регулювання швидкості обертання однофазних електродвигунів вентиляторів, які керуються напругою
РС-5,0-Т		Застосовується у системах вентиляції для вмикання/вимикання та регулювання швидкості обертання однофазних електродвигунів вентиляторів, які керуються напругою
РС-10,0-Т		Застосовується у системах вентиляції для вмикання/вимикання та регулювання швидкості обертання однофазних електродвигунів вентиляторів, які керуються напругою

Регулятори швидкості для побутових вентиляторів

Найменування	Фото	Опис
РС-1,5-ПС		Застосовується в системах вентиляції для вмикання/вимикання, а також регулювання швидкості обертання однофазних електродвигунів вентиляторів, які керуються напругою

РС-2,5-ПС		Застосовується в системах вентиляції для вмикання/вимикання, а також регулювання швидкості обертання однофазних електродвигунів вентиляторів, які керуються напругою
РС-4,0-ПС		Застосовується в системах вентиляції для вмикання/вимикання, а також регулювання швидкості обертання однофазних електродвигунів вентиляторів, які керуються напругою

Перемикачі швидкості для промислових вентиляторів

Найменування	Фото	Опис

Екодизайн

Торгова марка	Вентс
Модель	Буст 400 Ун
Тип приводу	Integrated MSD
Тип теплообміннику	Немає
Статичний тиск за номінальної витрати повітря (Па)	100
Максимальні зовнішні витоки (%)	2.7
Статична ефективність (%)	34.6
Декларований тип вентиляційної одиниці	NRVU UVU
Ефективна потужність (кВт)	0.223
Sound power level (дБ(А))	63