Буст-І 250 ЕС П



Канальні вентилятори змішаного типу у шумоізольованих корпусах з ЕС-двигунами

- Рівень звукового тиску LpA на відстані 3 м: 48
- У шумоізольованому корпусі
- Управління: Вбудований регулятор швидкості
- Тип крильчатки: Змішаного типу
- Матеріал корпусу: Оцинкована сталь
- Встановлення в довільній позиції

	Одиниця виміру	Буст-І 250 ЕС П
Розмір повітропроводу, який приєднується	мм	250
Фазність	-	1
Мінімальна напруга живлення	В	230
Максимальна напруга живлення	В	230
Частота мережі живлення	Гц	50/60
Номінальна потужність	Вт	168
Максимальний струм	А	1.34
Максимальна витрата повітря	м³/год	1750
Швидкість обертання	-	3282
Рівень звукового тиску LpA на відстані 3 м	дБ(А)	48
Вага	кг	9.8
Максимальна температура повітря що переміщується	°С	55
Мінімальна температура повітря що переміщується	°С	-25
Максимальна температура оточуючого повітря	°С	40
Мінімальна температура оточуючого повітря	°С	1
Клас захисту	-	IPX4
Клас захисту приводу	-	IP44
Матеріал крильчатки	-	Пластик

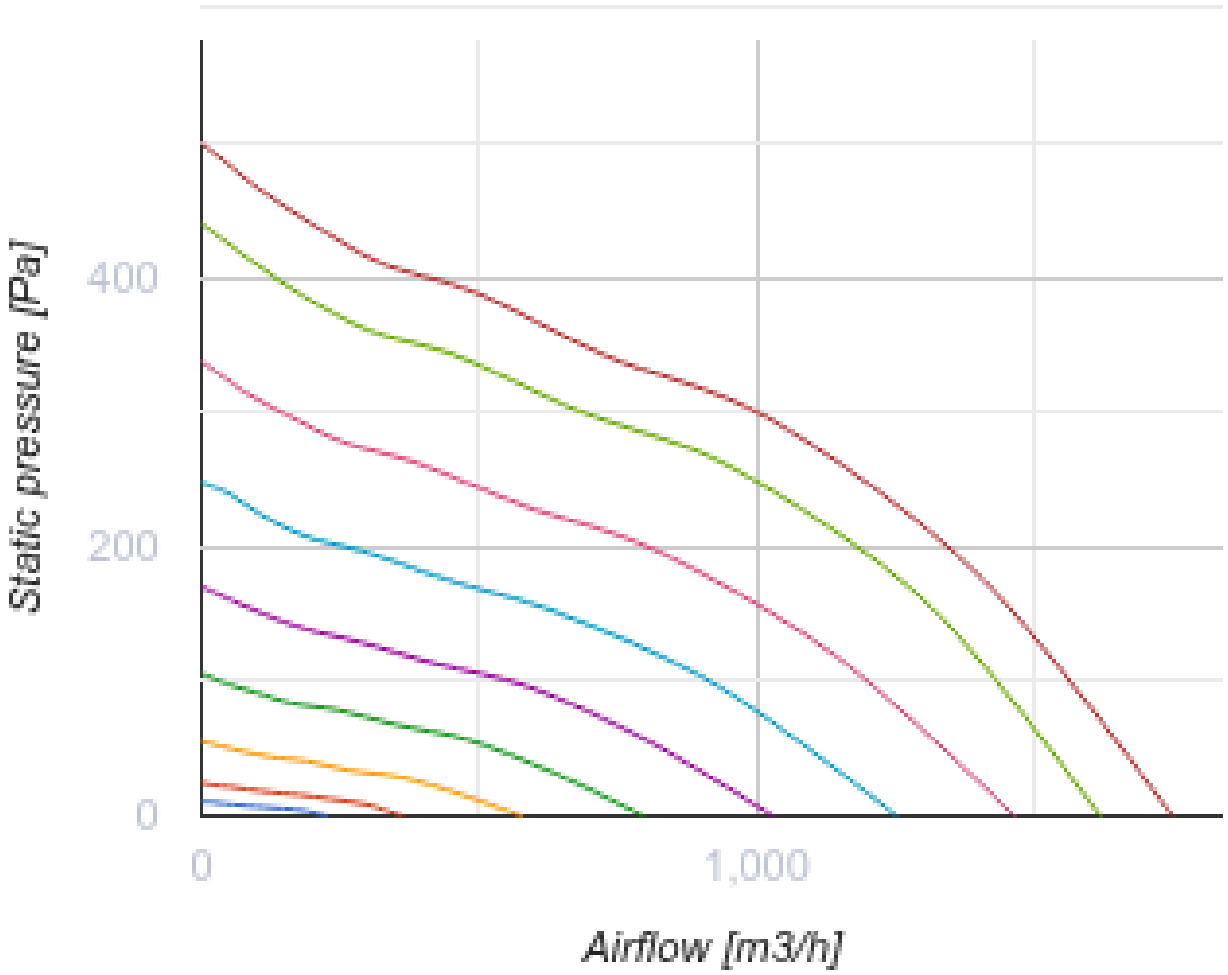
Static pressure [Pa]
400
200
0
0
1,000
Airflow [m3/h]

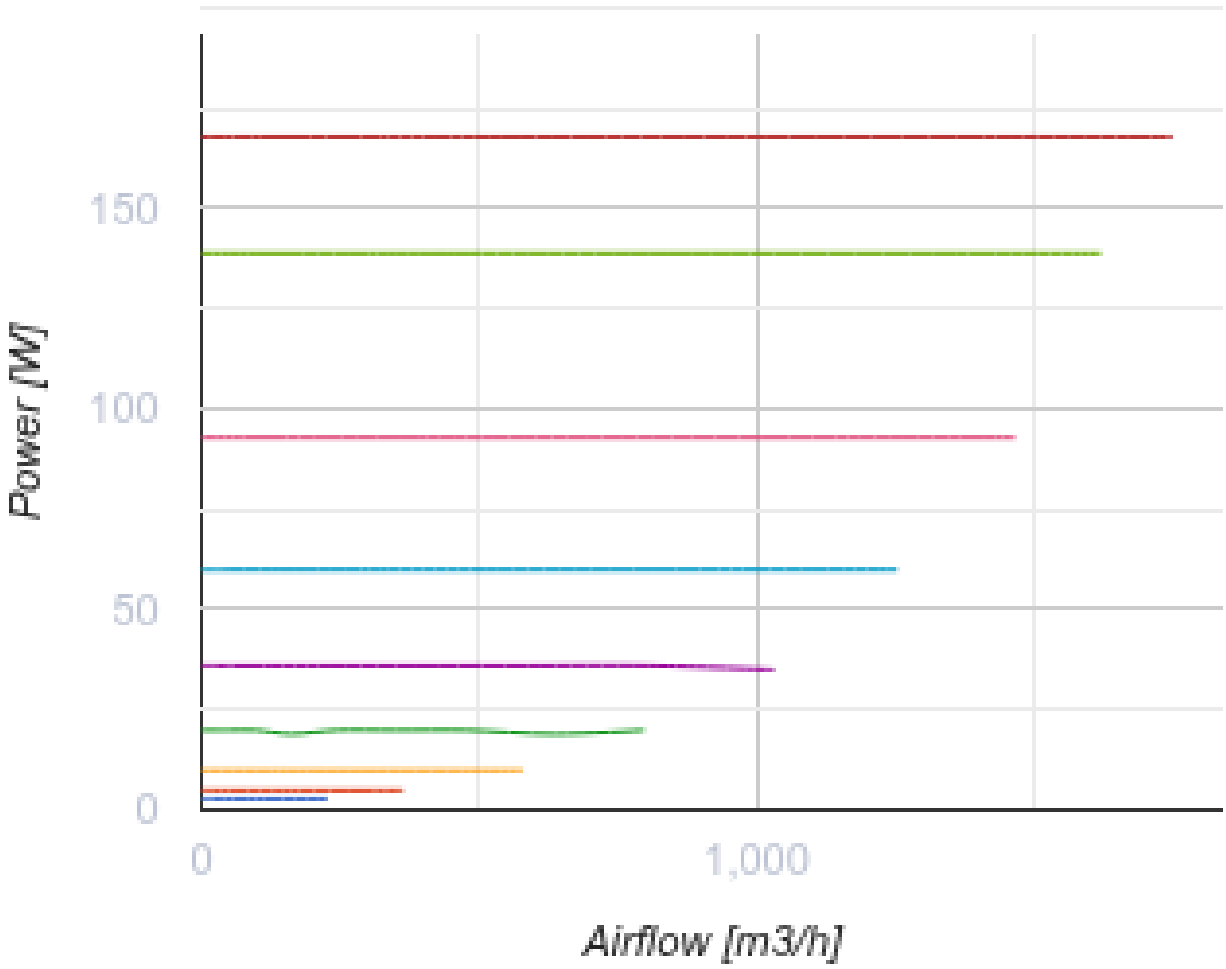

Розміри

ØD	ØD1	L	L1	B
249	337	601	739	389

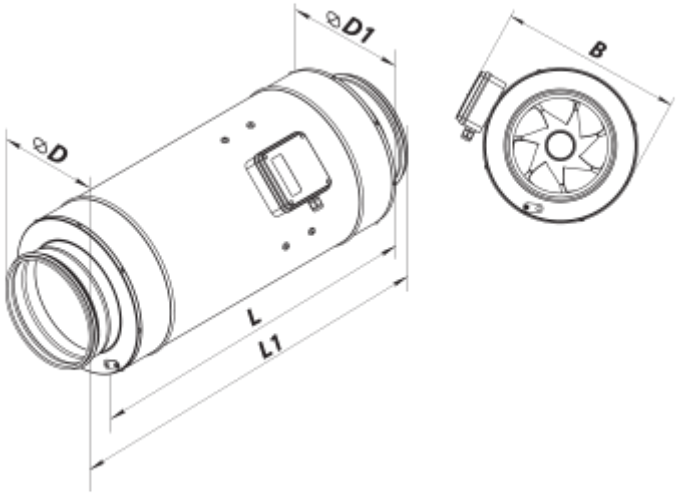

Аксесуари

Для круглих каналів

Найменування	Фото	Опис
СР 250/600		Шумоглушники з оцинкованої сталі наповнені негорючим звукопоглинальним матеріалом
СР 250/900		Шумоглушники з оцинкованої сталі наповнені негорючим звукопоглинальним матеріалом
СР 250/1200		Шумоглушники з оцинкованої сталі наповнені негорючим звукопоглинальним матеріалом
СРП 250/500		Шумоглушники із внутрішнім гнучким повітропроводом з мікроперфорованої алюмінієвої фольги з ламінуванням поліестеровою плівкою
СРП 250/600		Шумоглушники із внутрішнім гнучким повітропроводом з мікроперфорованої алюмінієвої фольги з ламінуванням поліестеровою плівкою
СРП 250/750		Шумоглушники із внутрішнім гнучким повітропроводом з мікроперфорованої алюмінієвої фольги з ламінуванням поліестеровою плівкою
СРП 250/900		Шумоглушники із внутрішнім гнучким повітропроводом з мікроперфорованої алюмінієвої фольги з ламінуванням поліестеровою плівкою
СРП 250/1200		Шумоглушники із внутрішнім гнучким повітропроводом з мікроперфорованої алюмінієвої фольги з ламінуванням поліестеровою плівкою
СРП 250/1500		Шумоглушники із внутрішнім гнучким повітропроводом з мікроперфорованої алюмінієвої фольги з ламінуванням поліестеровою плівкою

СРП 250/2000		Шумоглушники із внутрішнім гнучким повітропроводом з мікроперфорованої алюмінієвої фольги з ламінуванням поліестеровою плівкою

Фільтр-бокси для круглих каналів

Найменування	Фото	Опис
ФБ 250		Касетні повітряні фільтри з круглим перерізом
ФББ 250		Касетні повітряні фільтри зі збільшеною площею фільтрації з круглим перерізом
ФБК 250-4		Кишенькові повітряні фільтри із круглим перерізом
ФБК 250-5	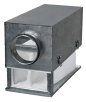	Кишенькові повітряні фільтри із круглим перерізом
ФБК 250-7	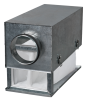	Кишенькові повітряні фільтри із круглим перерізом

Заслінки для круглих каналів

Найменування	Фото	Опис
КОМ 250		Зворотний клапан із підпружиненими пластинами для перекриття повітряного потоку в круглих повітропроводах
КОМу 250		Зворотний клапан із підпружиненими пластинами для перекриття повітряного потоку в круглих повітропроводах
КОМ1 250		Зворотний гравітаційний клапан для перекриття повітряного потоку в круглих повітропроводах
КР 250		Повітряні заслінки для регулювання витрати повітря у каналах круглого перерізу
КРВ 250		Повітряні заслінки для автоматичного регулювання витрати повітря у каналах круглого перерізу

Для круглих каналів

Найменування	Фото	Опис
ВВГ 250	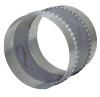	Гнучкі віброгасильні вставки для круглих каналів

ВВГФ 250		Гнучкі віброгасильні вставки з фланцями для круглих каналів

Водяні нагрівачі

Найменування	Фото	Опис
НКВ 250-2		Канальні водяні нагрівачі для підігрівання припливного повітря або підігрівач для ПВУ з круглим перерізом
НКВ 250-4		Канальні водяні нагрівачі для підігрівання припливного повітря або підігрівач для ПВУ з круглим перерізом

Електричні нагрівачі для вентиляційних систем

Найменування	Фото	Опис
НК 250-1,2-1		Канальні електричні нагрівачі з круглим перерізом
НК 250-2,0-1		Канальні електричні нагрівачі з круглим перерізом
НК 250-2,4-1		Канальні електричні нагрівачі з круглим перерізом
НК 250-3,0-1		Канальні електричні нагрівачі з круглим перерізом
НК 250-3,6-3		Канальні електричні нагрівачі з круглим перерізом
НК 250-6,0-3		Канальні електричні нагрівачі з круглим перерізом
НК 250-9,0-3		Канальні електричні нагрівачі з круглим перерізом

Регулятори швидкості для ЕС-двигунів

Найменування	Фото	Опис
P-1/010		Регулятор швидкості для ЕС-двигунів