Буст-І 315 Т



Канальні вентилятори змішаного типу у шумоізольованому корпусі

- Рівень звукового тиску LpA на відстані 3 м: 36
- У шумоізольованому корпусі
- Тип крильчатки: Змішаного типу
- Матеріал корпусу: Оцинкована сталь
- Встановлення в довільній позиції
- Таймер: Таймер вимкнення

	Одиниця виміру	Буст-І 315 Т		
Швидкість	-	1	2	3
Розмір повітропроводу, який приєднується	мм	315		
Фазність	-	1		
Мінімальна напруга живлення	В	230		
Максимальна напруга живлення	В	230		
Частота мережі живлення	Гц	50		
Номінальна потужність	Вт	126	131	148
Максимальний струм	А	0.60	0.58	0.66
Максимальна витрата повітря	м³/год	1913	2120	2300
Швидкість обертання	-	1350	1400	1470
Рівень звукового тиску LpA на відстані 3 м	дБ(А)	33	34	36
Вага	кг	20.7		
Максимальна температура повітря що переміщується	°С	55		
Мінімальна температура повітря що переміщується	°С	-25		
Мінімальна температура оточуючого повітря	°С	1		
Максимальна температура оточуючого повітря	°С	40		
Клас захисту	-	IPX4		
Клас захисту приводу	-	IP20		
Матеріал крильчатки	-	Пластик		

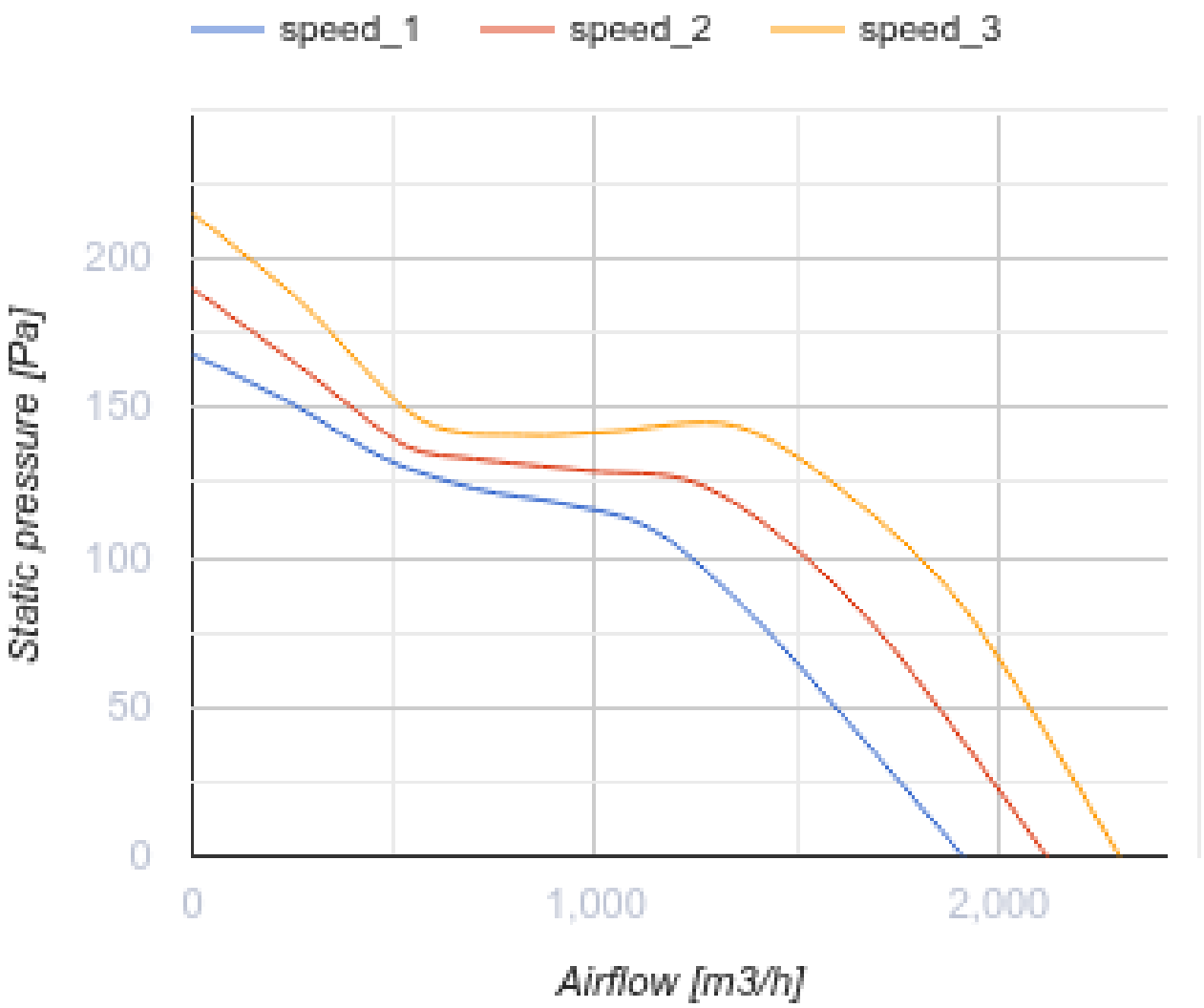
speed_1
speed_2
speed_3
200
150
100
50
0
Static pressure [Pa]
0
1,000
2,000
Airflow [m3/h]

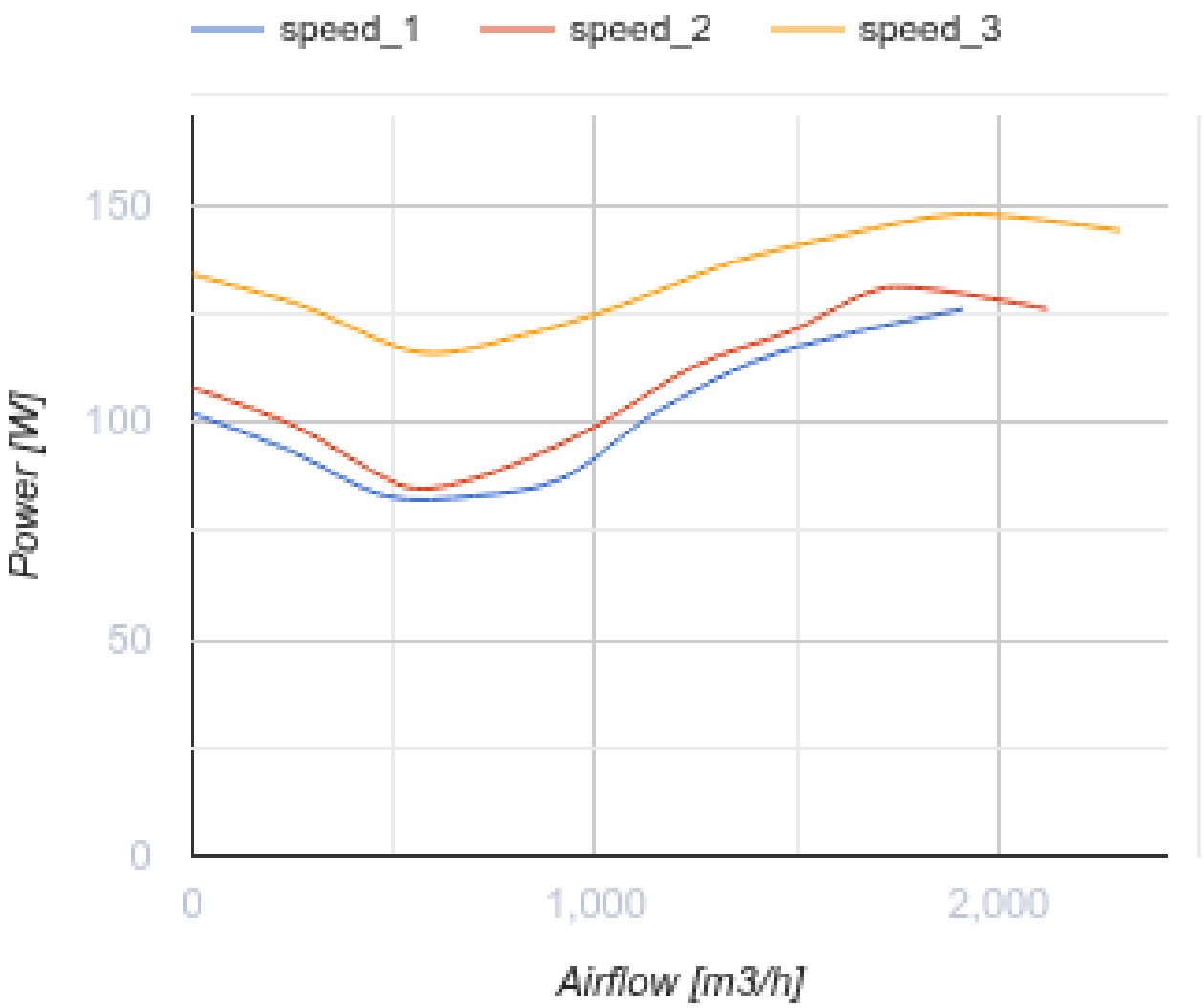

Розміри

Ø D	Ø D1	B	L	L1
314	412	468	601	739

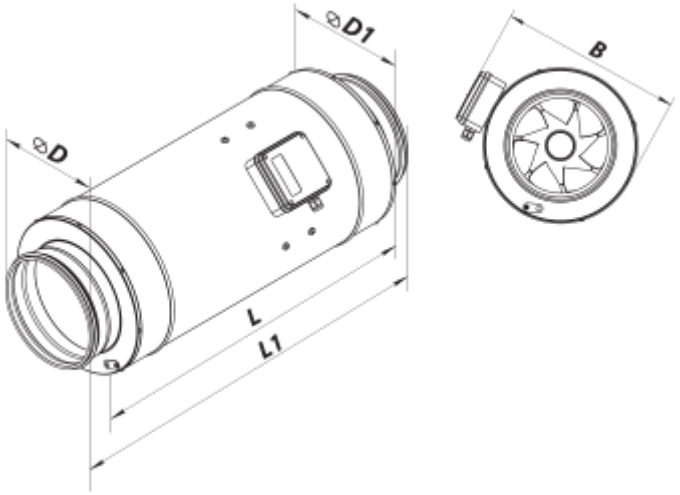

Аксесуари

Для круглих каналів

Найменування	Фото	Опис
СР 315/600		Шумоглушники з оцинкованої сталі наповнені негорючим звукопоглинальним матеріалом
СР 315/900		Шумоглушники з оцинкованої сталі наповнені негорючим звукопоглинальним матеріалом
СР 315/1200		Шумоглушники з оцинкованої сталі наповнені негорючим звукопоглинальним матеріалом
СРФ 315/900		Шумоглушники із алюмінієвого сплаву, наповнені негорючим звукопоглинальним матеріалом
СРФ 315/2000		Шумоглушники із алюмінієвого сплаву, наповнені негорючим звукопоглинальним матеріалом
СРП 315/500		Шумоглушники із внутрішнім гнучким повітропроводом з мікроперфорованої алюмінієвої фольги з ламінуванням поліестеровою плівкою
СРП 315/600		Шумоглушники із внутрішнім гнучким повітропроводом з мікроперфорованої алюмінієвої фольги з ламінуванням поліестеровою плівкою
СРП 315/750		Шумоглушники із внутрішнім гнучким повітропроводом з мікроперфорованої алюмінієвої фольги з ламінуванням поліестеровою плівкою
СРП 315/900		Шумоглушники із внутрішнім гнучким повітропроводом з мікроперфорованої алюмінієвої фольги з ламінуванням поліестеровою плівкою

СРП 315/1200		Шумоглушники із внутрішнім гнучким повітропроводом з мікроперфорованої алюмінієвої фольги з ламінуванням поліестеровою плівкою
СРП 315/1500		Шумоглушники із внутрішнім гнучким повітропроводом з мікроперфорованої алюмінієвої фольги з ламінуванням поліестеровою плівкою
СРП 315/2000		Шумоглушники із внутрішнім гнучким повітропроводом з мікроперфорованої алюмінієвої фольги з ламінуванням поліестеровою плівкою

Фільтр-бокси для круглих каналів

Найменування	Фото	Опис
ФБ 315		Касетні повітряні фільтри з круглим перерізом
ФБВ 315		Касетні повітряні фільтри зі збільшеною площею фільтрації з круглим перерізом
ФБК 315-4	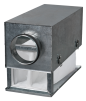	Кишенькові повітряні фільтри із круглим перерізом
ФБК 315-5		Кишенькові повітряні фільтри із круглим перерізом
ФБК 315-7	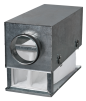	Кишенькові повітряні фільтри із круглим перерізом

Заслінки для круглих каналів

Найменування	Фото	Опис
КОМ 315		Зворотний клапан із підпружиненими пластинами для перекриття повітряного потоку в круглих повітропроводах
КОМу 315		Зворотний клапан із підпружиненими пластинами для перекриття повітряного потоку в круглих повітропроводах
КОМ1 315		Зворотний гравітаційний клапан для перекриття повітряного потоку в круглих повітропроводах
КР 315		Повітряні заслінки для регулювання витрати повітря у каналах круглого перерізу

КРВ 315		Повітряні заслінки для автоматичного регулювання витрати повітря у каналах круглого перерізу

Для круглих каналів

Найменування	Фото	Опис
ВВГ 315	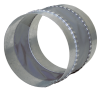	Гнучкі віброгасильні вставки для круглих каналів

Водяні нагрівачі

Найменування	Фото	Опис
НКВ 315-2		Канальні водяні нагрівачі для підігрівання припливного повітря або підігрівач для ПВУ з круглим перерізом
НКВ 315-4		Канальні водяні нагрівачі для підігрівання припливного повітря або підігрівач для ПВУ з круглим перерізом

Електричні нагрівачі для вентиляційних систем

Найменування	Фото	Опис
НК 315-1,2-1		Канальні електричні нагрівачі з круглим перерізом
НК 315-2,0-1		Канальні електричні нагрівачі з круглим перерізом
НК 315-2,4-1		Канальні електричні нагрівачі з круглим перерізом
НК 315-3,6-3		Канальні електричні нагрівачі з круглим перерізом
НК 315-6,0-3		Канальні електричні нагрівачі з круглим перерізом
НК 315-9,0-3		Канальні електричні нагрівачі з круглим перерізом

Тиристорні регулятори швидкості вентиляторів

Найменування	Фото	Опис
РС-1-400		Регулятор швидкості

РС-3,0-Т		Застосовується у системах вентиляції для вмикання/вимикання та регулювання швидкості обертання однофазних електродвигунів вентиляторів, які керуються напругою
РС-5,0-Т		Застосовується у системах вентиляції для вмикання/вимикання та регулювання швидкості обертання однофазних електродвигунів вентиляторів, які керуються напругою
РС-10,0-Т		Застосовується у системах вентиляції для вмикання/вимикання та регулювання швидкості обертання однофазних електродвигунів вентиляторів, які керуються напругою

Регулятори швидкості для побутових вентиляторів

Найменування	Фото	Опис
РС-1,5-ПС		Застосовується в системах вентиляції для вмикання/вимикання, а також регулювання швидкості обертання однофазних електродвигунів вентиляторів, які керуються напругою
РС-2,5-ПС		Застосовується в системах вентиляції для вмикання/вимикання, а також регулювання швидкості обертання однофазних електродвигунів вентиляторів, які керуються напругою
РС-4,0-ПС		Застосовується в системах вентиляції для вмикання/вимикання, а також регулювання швидкості обертання однофазних електродвигунів вентиляторів, які керуються напругою

Перемикачі швидкості для промислових вентиляторів

Найменування	Фото	Опис

Екодизайн

Торгова марка	Вентс
Модель	Буст-I 315 T
Тип приводу	Integrated VSD
Тип теплообміннику	Немає
Статичний тиск за номінальної витрати повітря (Па)	144
Максимальні зовнішні витоки (%)	2.7
Статична ефективність (%)	40.1
Декларований тип вентиляційної одиниці	NRVU UVU
Sound power level (дБ(A))	57
Ефективна потужність (кВт)	0.137